www.cezetmania.info

SEZNAM NÁHRADNÍCH DÍLŮ

MOTOCROSS 250 ccm - 400 ccm - 125 ccm

www.cezetmania.info

SEZNAM NÁHRADNÍCH DÍLŮ

PRO MOTOCROSS

250 ccm – typ 980.4

400 ccm – typ 981.1

125 ccm – typ 984.1 *

984.3 **

* PLATNÉ DO 1.8.1971

**PLATNÉ OD 1.8.1971

www.cezetmania.info

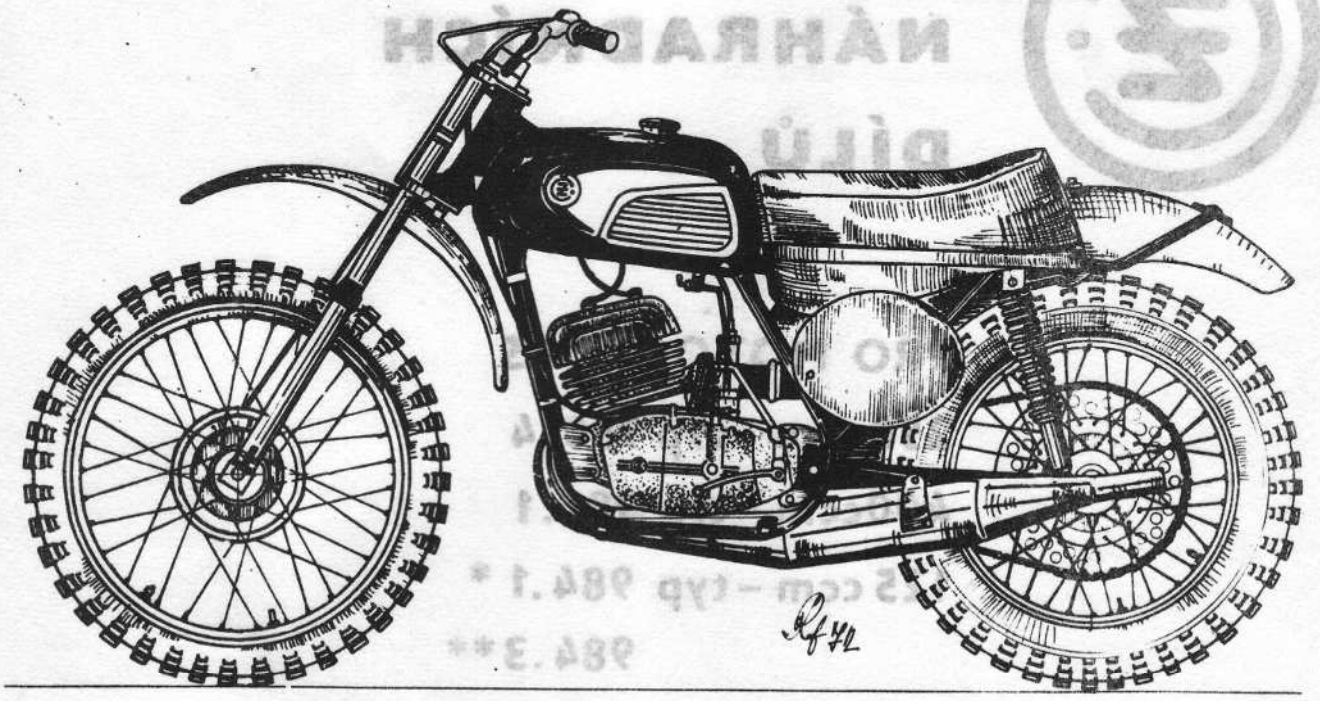

TERÉNNÍ MTC CZ - TYP 980.4 - 250 ccm
TYP 981.1 - 400 ccm
TYP 984.3 - 125 ccm

www.cezetmania.info

TECHNICKÝ POPIS MOTOCYKLU

	ČZ 250 ccm typ 980.4	400 ccm typ 981.1	125 ccm 984.3
Vrtání	70/64	82/72	55/52
Obsah válce	246,2 ccm	382 ccm	123,46 ccm
Max. výkon motoru k ± 10%			
ot ± 200	31 k/6800	42 k/6800	19 k/7800
Zapalování	setrvačníkové napětí 6V		
Obsah nádrže na palivo		8 l	
Válec stroje bez paliva	103 kg	106 kg	103 kg
Max. zdvih před. vidlice		170 mm	
Max. zdvih zad. kyvné vidlice		90 mm	
Kola - rozměry ráfku - přední		1,60" x 21"	
- zadní		1,85" x 18"	
- rozměry pneumatik - přední		2,75" x 21"	
- zadní		4,00" x 18"	

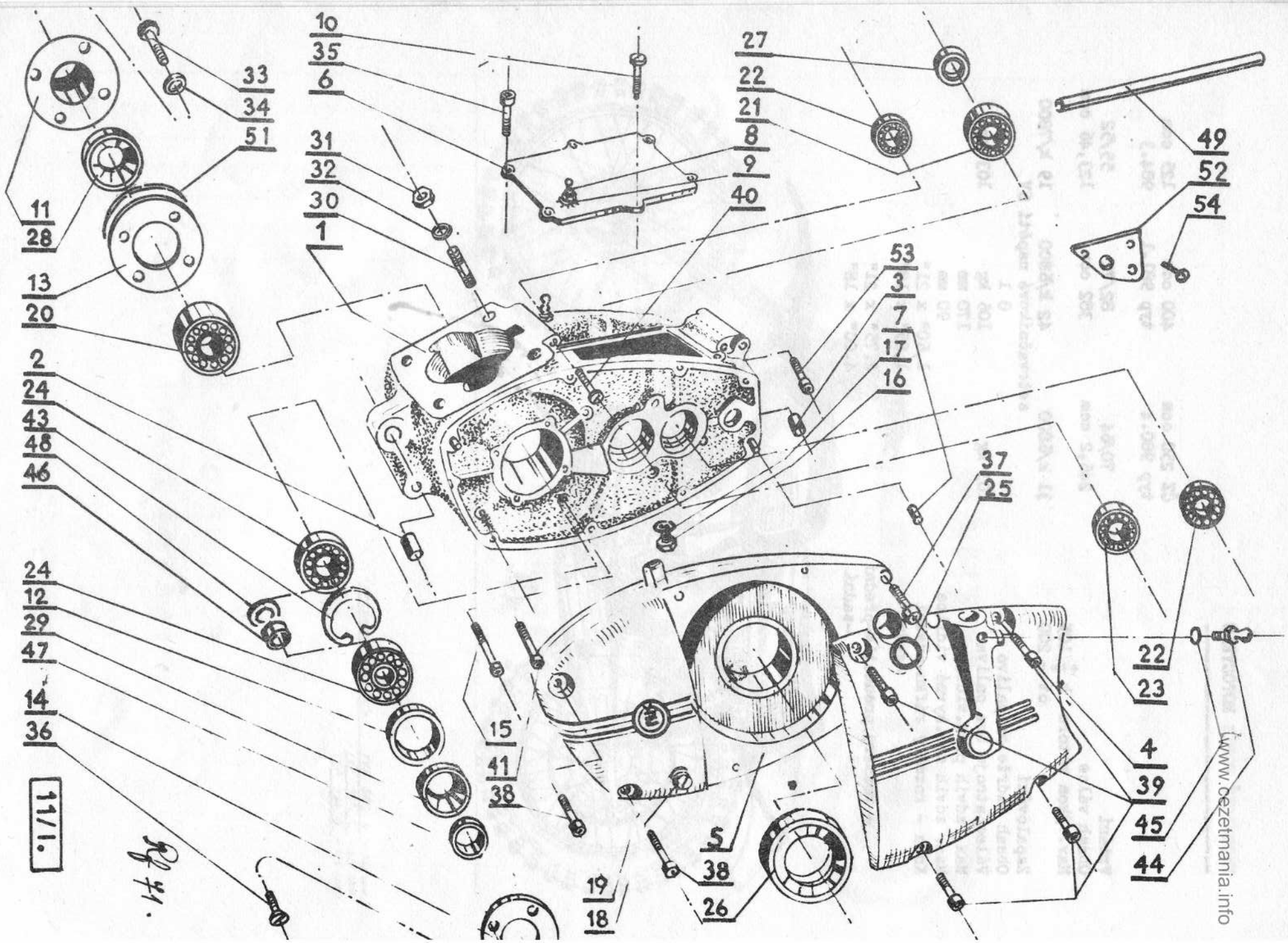

www.cezetmania.info

MOTOROVÁ SKŘÍŇ 11/1.

www.cezetmania.info

Pos.	č.výrobní	Pojmenování	Kusů - 980.4	981.1	984.3 984.1
	984 10-060	motor cplt ** typ 984.3.	-	-	1
	980-10-050	Motor cplt.	1	-	-
	981-10-050	Motor cplt.	-	1	-
	984-10-050	Motor cplt. * typ 984.1	-	-	1
1	980-11-250	Motorová skříň	1	-	-
	969-11-250	Motorová skříň	-	1	-
	984-11-100	Motorová skříň	-	-	1
2	980-11-012	Přední pouzdro	1	1	1
3	980-11-023	Zadní pouzdro	1	1	1
4	980-11-640	Víko spojky slis.	1	1	1
5	980-11-621	Levé víko	1	1	1
6	980-11-051	Horní víko	1	1	1
7	980-11-020	Pouzdro středicí	6	6	6
8	980-11-024	Těleso výdechu	2	2	2
9	980-11-055	Těsnění (fíbr)	2	2	2
10	980-11-053	Zajišťovací šroub	1	1	1
11	980-11-065	Kryt gufera	1	1	1
12	980-11-216	Kryt gufera	1	1	1
13	980-11-056	Příložka	1	1	1
14	980-11-019	Příložka	1	1	1
15	980-11-030	Šroub M 6x80	4	4	4
16	971-11-611	Zátka	1	1	1
17	971-11-613	Těsnění	1	1	1
18	61 1131 2176	Šroub M 8x8 ČSN 02 1131.24	2	2	2
19	61 9310 5005	Těsnící kroužek 8x14 ČSN 02 9310.5	2	2	2
20	60 0032 0500	Ložisko 3205 C3 ČSN 02 4665	1	1	1
21	60 0032 0400	Ložisko 3204 CS ČSN 02 4665	1	1	1
22	60 0063 0200	Ložisko 6302 C3 ČSN 02 4637	2	2	2
23	60 0062 0400	Ložisko 6204 C3 ČSN 02 4636	1	1	1
24	60 0062 0500	Ložisko 6205 C3 ČSN 02 4636	2	2	2
25	61 9280 1024	Kroužek 24x20 ČSN 02 9280.1	1	1	1
26	61 9401 0500	Těsnící kroužek 50x65x8 ÚN 02 9401.0	1	1	1
27	61 9401 0280	Těsnící kroužek 28x38x7 ÚN 02 9401.0	1	1	1
28	61 9401 0251	Těsnící kroužek 25x40x10 ÚN 02 9401.0	1	1	1
29	61 9401 0300	Těsnící kroužek 30x40x7 ÚN 02 9401.0	1	1	1
30	61 1178 5249	Šroub M 10 Sp 2x22 ČSN 02 1178.53	4	4	4
31	61 1401 2010	Matice M 10 ČSN 02 1401.24	4	4	4
32	969-11-302	Podložka	4	4	4
33	61 1131 2090	Šroub M 5x14 ČSN 02 1131.24	4	4	4
34	61 1740 0051	Podložka 5,1 ČSN 02 1740.00	4	4	4
35	61 1131 2123	Šroub M 6x18 ČSN 02 1131.24	5	5	5
36	61 1151 2124	Šroub M 6x20 ČSN 02 1151.24	4	4	4
37	61 1131 1133	Šroub M 6x45 ČSN 02 1131.22	2	2	2
38	61 1131 1135	Šroub M 6x55 ČSN 02 1131.22	2	2	2
39	61 1131 1136	Šroub M 6x60 ČSN 02 1131.22	4	4	4
40	61 1131 2136	Šroub M 6x60 ČSN 02 1131.24	1	1	1
41	61 1131 2134	Šroub M 6x50 ČSN 02 1131.24	1	1	1
42	61 1740 0061	Podložka 6,1 ČSN 02 1740.00	20	20	20
43	61 2931 0052	Pojistný kroužek 52 ČSN 02 2931	1	1	1
44	61 7421 0706	Zátka KM 6 ČSN 02 7421.7	1	1	1
45	61 9310 5002	Těsnění 6x10 ČSN 02 9310.5	1	1	1
46	969-12-107	Rozpěrka	1	1	1
47	980-12-018	Rozpěrný kroužek	1	1	1
48	980-12-035	Příložka	podle potřeby		

PŽ 3252

PŽ 03156

* Platné do 1.8.71
** Platné od 1.8.71

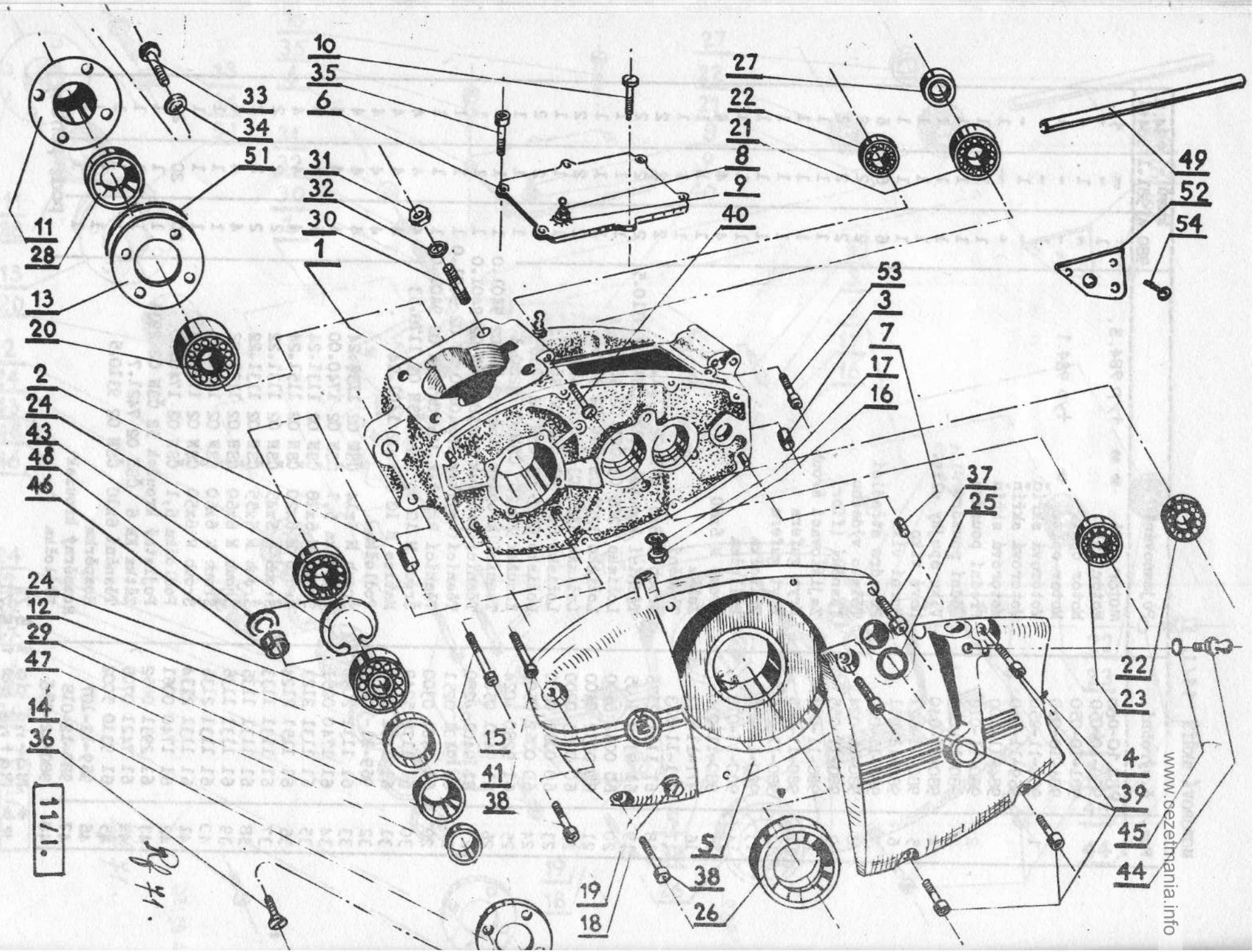

www.cezetmania.info

www.cezetmania.info

Pos.	č.výrobní	Pojmenování	KMEN 980.4	981.1	984.1
49	980-11-071	Hadička výdechu	2	2	2
50	980-11-072	Isolační trubička	3	3	3
51	980-11-028	Těsnění	1	1	1
52	980-11-020	Příložka	1	1	1
53	61 1131 2128	Šroub M 6x30 ČSN 02 1131.24	2	2	2
54	61 2195 0	Rýhovaný hřeb ø 2x6 ČSN 02 2195	3	3	3

www.cezetmania.info

KLIKOVÝ MECHANISMUS 12.

www.cezetmania.info

Pos.	č.výrobní	Pojmenování	kusů 980.4	981.1	984.1
1	980-12-082	píst Ø 70 METAZ	1	-	-
	980-12-083	píst I.výbrus 70,25	1	-	-
	980-12-084	píst II. " 70,50	1	-	-
	980-12-085	píst III. " 70,75	1	-	-
	981-12-085	píst Ø 82 METAZ	-	1	-
	981-12-086	píst I.výbrus 82,25	-	1	-
	981-12-087	píst II. " 82,50	-	1	-
	981-12-088	píst III. " 82,75	-	1	-
	984-12-055	píst Ø 55 METAZ	-	-	1
	984-12-056	píst I.výbrus 55,25	-	-	1
	984-12-057	píst II. " 55,50	-	-	1
	984-12-058	píst III. " 55,70	-	-	1
2	980-12-385	pístní kroužek	2	-	-
	980-12-386	pístní kroužek I.výbrus	2	-	-
	980-12-387	pístní kroužek II. "	2	-	-
	980-12-388	pístní kroužek III. "	2	-	-
	981-12-065	pístní kroužek	-	2	-
	981-12-066	pístní kroužek I.výbrus	-	2	-
	981-12-067	pístní kroužek II. "	-	2	-
	981-12-068	pístní kroužek III. "	-	2	-
	984-12-065	pístní kroužek	-	-	2
	984-12-066	pístní kroužek I.výbrus	-	-	2
	984-12-067	pístní kroužek II. "	-	-	2
	984-12-068	pístní kroužek III. "	-	-	2
3	980-12-019	pojistný kroužek Ø 18x1,5	2	2	-
	61 2928 0015	pojistný kroužek 15 ČSN 02 2928	-	-	2
4	980-12-021	pístní čep	1	-	-
	969-12-051	pístní čep	-	1	-
	984-12-115	pístní čep	-	-	1
5	980-12-314	příložka	2	2	-
	984-12-114	příložka	-	-	2
7	980-12-300	klikové ústrojí	1	-	-
	969-12-400	klikové ústrojí	-	1	-
	984-12-100	klikové ústrojí	-	-	1
8	980-12-301	rameno levé	1	-	-
	969-12-401	rameno levé	-	1	-
	984-12-101	rameno levé	-	-	1
9	980-12-305	rameno pravé	1	-	-
	969-12-405	rameno pravé	-	1	-
	984-12-105	rameno pravé	-	-	1
10	980-12-320	ojnice (sada)	1	-	-
	969-12-420	ojnice (sada)	-	1	-
	984-12-120	ojnice (sada)	-	-	1
13	980-12-016	kolo prim.převodu	1	1	1
14	980-12-022	matice	1	1	1
15	980-12-011	zajišťovací podložka	1	1	1
16	980-12-010	matice	1	1	1
20	980-12-013	kuželové pouzdro	1	1	1
21	971-12-226	zajišťovací podložka	1	1	1
22	69 1385 0305	pero 3x5 ČSN 30 1385.11	1	1	1
23	980-11-071	distanční příložka	dle potřeby		

www.cezetmania.info

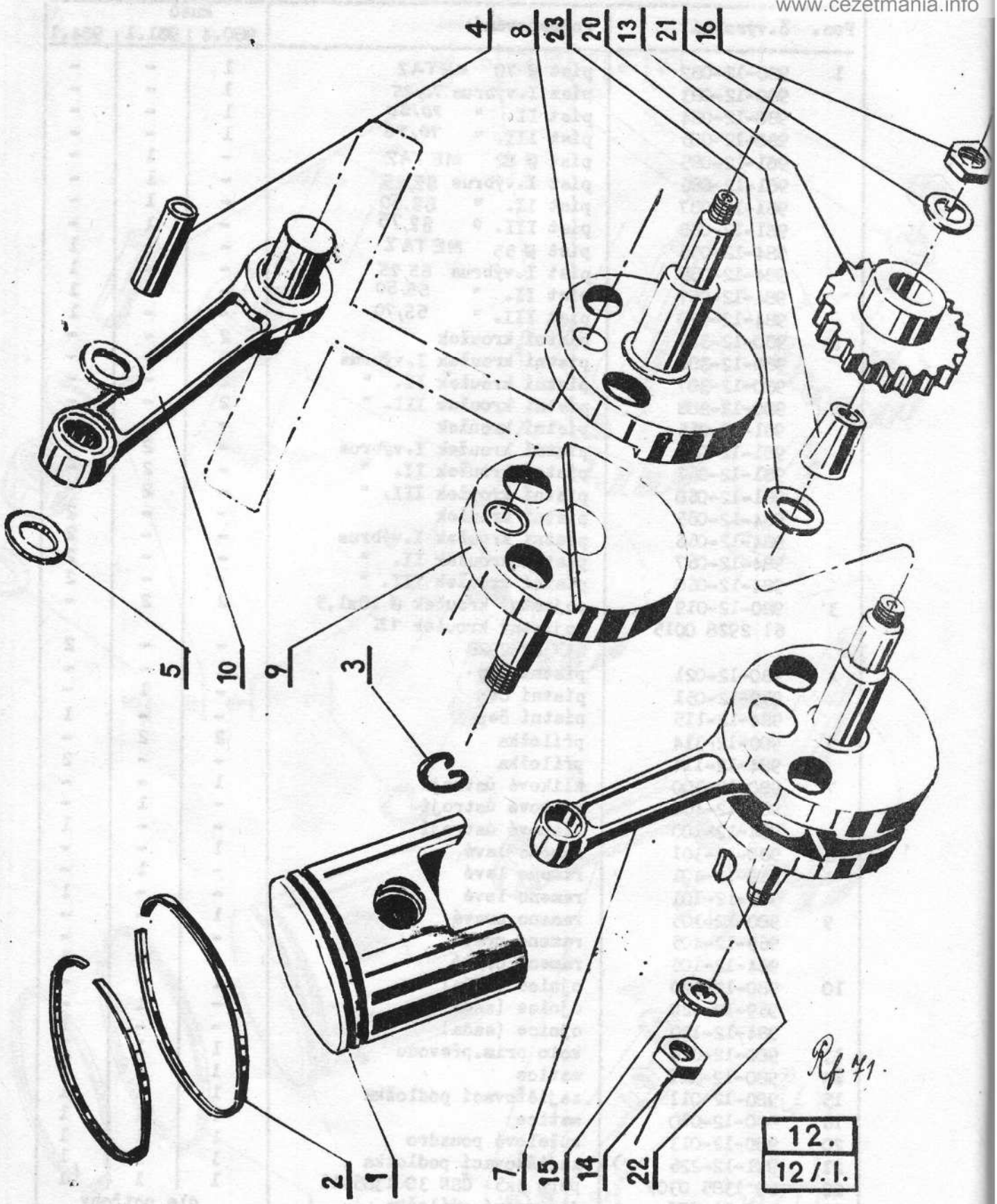

KLIKOVÝ MECHANISMUS 12/I

www.cezetmania.info

Pos.	č.výrobní	Pojmenování	Kusů-typ 984.3
1	984-12-045	Píst Ø 55 METAZ	1
	984-12-046	Píst I. výbrus	1
	984-12-047	Píst II. výbrus	1
	984-12-048	Píst III. výbrus	1
2	984-12-065	Pístní kroužek	2
	984-12-066	Pístní kroužek I.výbrus	2
	984-12-067	Pístní kroužek II. výbrus	2
	984-12-068	Pístní kroužek III. výbrus	2
3	61 2928 0015	Pojistný kroužek 15 ČSN 02 2928	2
4	984-12-115	Pístní čep	1
5	984-12-114	Příložka	2
7	984-12-200	Klikové ústrojí	2
8	984-12-101	Rameno levé	1
9	984-12-105	Rameno pravé	1
10	984-12-125	Ojnice (sada)	1
13	980-12-016	Kolo prim.převodu	1
14	980-12-010	Matice	1
15	980-12-011	Zajišťovací podložka	1
16	980-12-022	Matice	1
20	980-12-013	Kuželové pouzdro	1
21	971-12-226	Zajišťovací podložka	1
22	69-1385-0305	Pero 3x5 ČSN 30 1385.11	1
23	980-11-035	Distanční příložka	dle potřeby

www.cezetmania.info

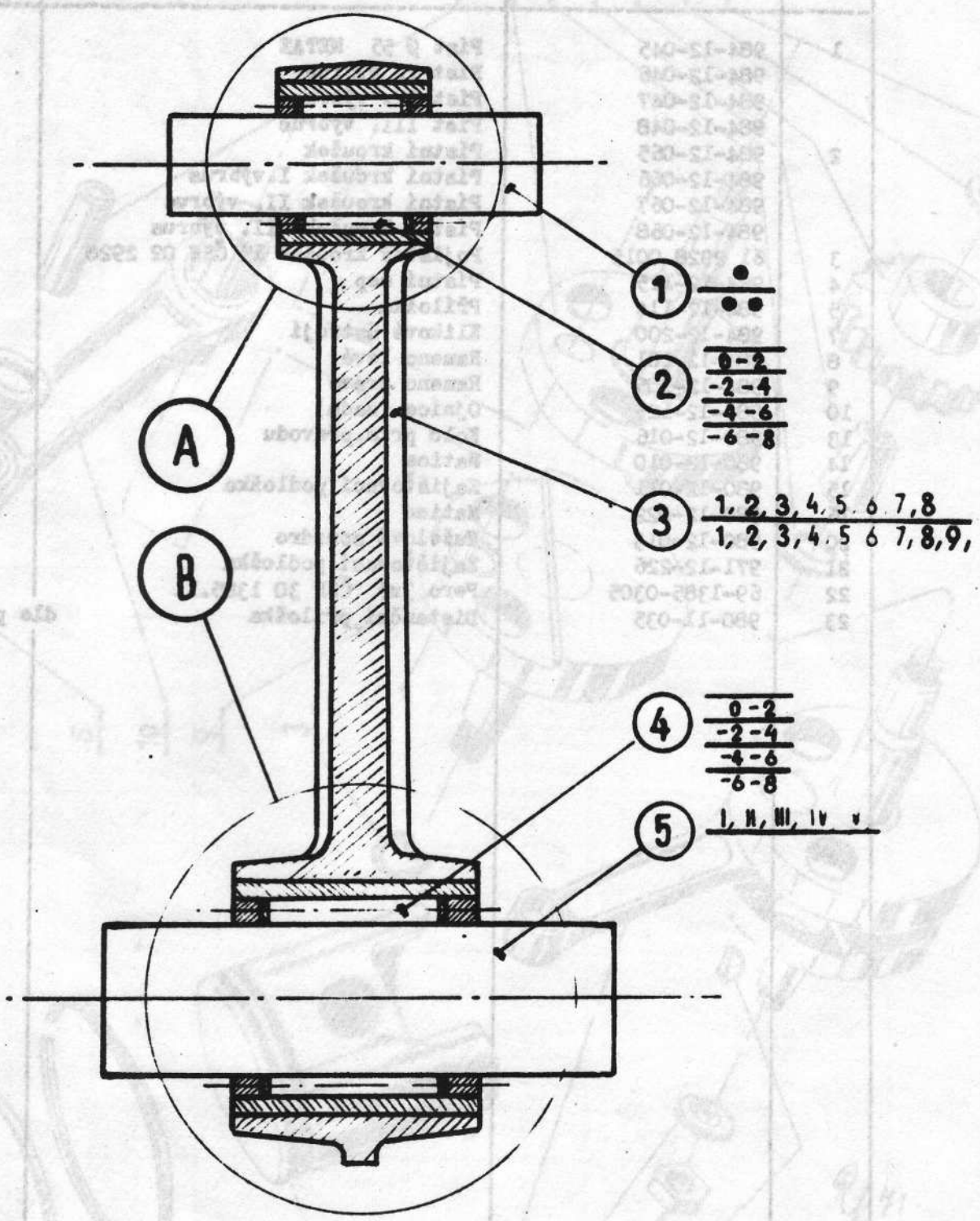

Neběžné díly v sadě ojnice 980-12-320 03827

www.cezetmania.info

Pos.	Výr.číslo	Pojmenování	Označení	kusů
1	980-12-021	Pístní čep	• / • •	1
2	INA Zg O/F 34020	Jehlová klec INA KBK 18x22x24 F	0 - -2 -2 - -4 -4 - -6 -6 - -8	1
3	980-12-311	Ojnice ozn. horní oko ozn. dolní oko	1,2,3,4,5,6,7,8 / 1,2,3,4,5,6,7,8,9	1
4	980-12-303	Klikový čep	I,II,II,IV,V	1
5	INA Zg NR-F-29695	Jehlová klec INA KZK 22x29x16 FM	0 - -2 -2 - -4 -4 - -6 -6 - -8	1

Neběžné díly v sadě ojnice 969-12-420

Pos.	Výr.č.	Pojmenování	Označení	Kusů
1	969-12-[illegible]	Pístní čep	• / • •	1
2	INA Zg 34020	Jehlová klec INA KBK 18x22x24F	0 - -2 -2 - -4 -4 - -6 -6 - -8	1
3	969-12-411	Ojnice ozn. horní oko ozn. dolní oko	1,2,3,4,5,6,7,8 / 1,2,3,4,5,6,7,8,9	1
4	969-[illegible]-41[illegible]	Klik.čep	I,II,III,IV,V	1
5	INA Zg NR-F 29695	Jehlová klec INA KZK 22x29x16 FM	0 - -2 -2 - -4 -4 - -6 -6 - -8	1

Neběžné díly v sadě ojnice 984-12-120

Pos.	Výr.číslo	Pojmenování	Označení	Kusů
1	984-12-115	Pístní čep	• / • •	1
2	2 F-28885	Jehlová klec INA KBK 15x19x20 F	0 - -2 -2 - -4 -4 - -6 -6 - -8	1
3	984-12-111	Ojnice ozn. horní oko ozn. dolní oko	1,2,3,4,5,6,7,8 / 1,2,3,4,5,6,7;8,9	1
4	980-12-303	Klikový čep	I,II,III,IV.V	1
5	INA Zg NR-F 29695	Jehlová klec INA KZK 22x29x16 FM	0 - -2 -2 - -4 -4 - -6 -6 - -8	1

www.cezetmania.info

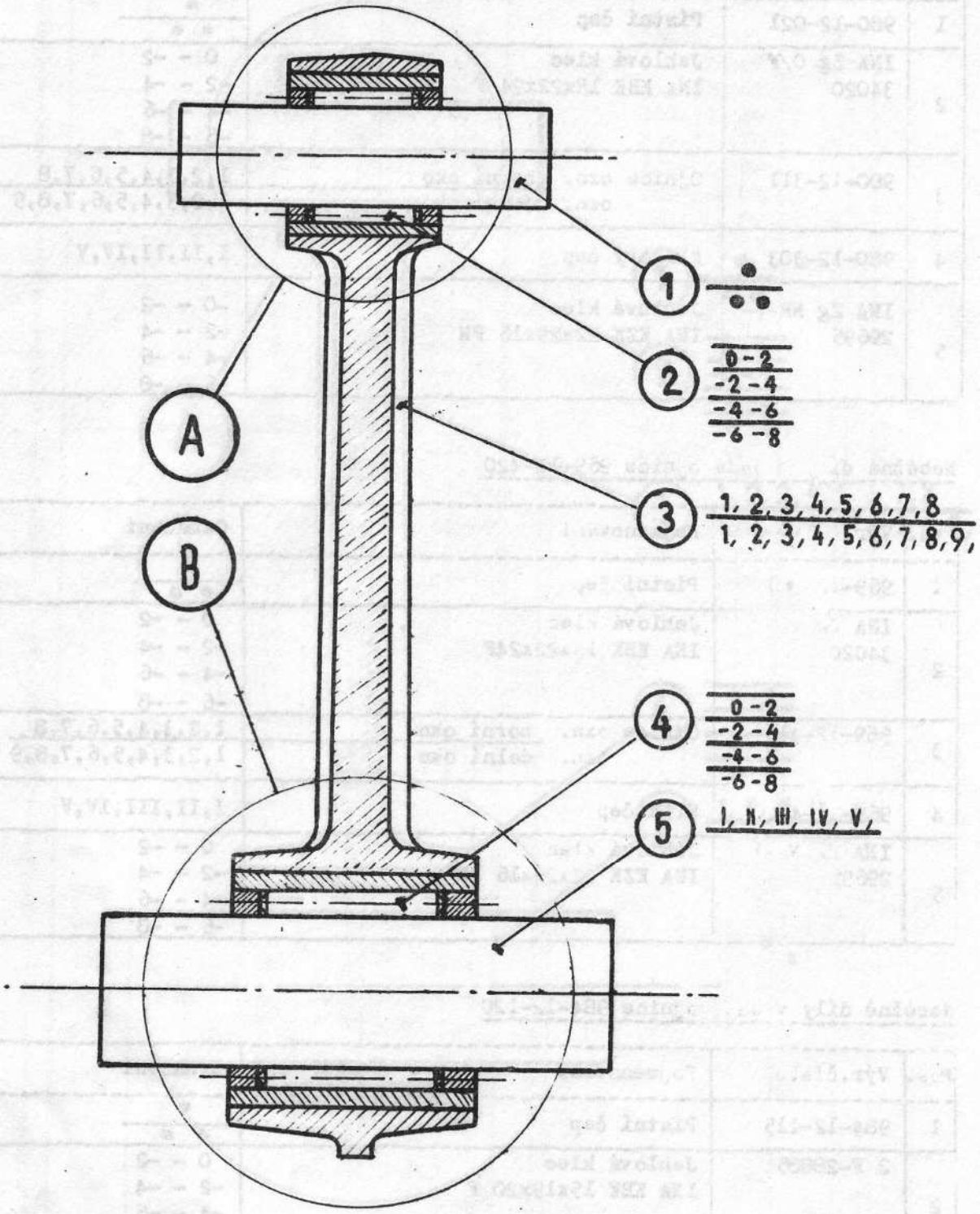

Třídění horního oka ojnice, klec, pístní čep A

Pístní čep	Ojnice 1		2		3		4		5		6		7		8	
	K	V	K	V	K	V	K	V	K	V	K	V	K	V	K	V
●	6-8	6-14	6-8	8-16	4-6	6-14	4-6	8-16	2-4	6-14	2-4	8-16	0-2	6-14	0-2	8-16
●	6-8	8-16	4-6	6-14	4-6	8-16	2-4	6-14	2-4	8-16	2-4	6-14	0-2	8-16	-	-

K - Klec INA V = vůle 8-16 = 0,008-0,016 6-14 = 0,006-0,014

Třídění dolního oka ojnice, klec, klikový čep B

Klikový čep	Ojnice 1		2		3		4		5		6		7		8		9	
	K	V	K	V	K	V	K	V	K	V	K	V	K	V	K	V	K	V
I.	- -	- -	6-8 -	23-31 -	6-8 -	25-33 -	6-8 4-6	27-35 23-31	4-6 -	25-33 -	4-6 2-4	27-35 23-31	2-4 -	25-33 -	2-4 0-2	27-35 23-31	0-2 -	25-33 -
II.	6-8 -	23-31 -	6-8 -	25-33 -	6-8 4-6	27-35 23-31	4-6 -	25-33 -	4-6 2-4	27-35 23-31	4-6 -	25-33 -	2-4 0-2	27-35 23-31	0-2 -	25-33 -	0-2 -	27-35 -
III.	6-8 -	25-33 -	6-8 4-6	27-35 23-31	4-6 -	25-33 -	4-6 2-4	27-35 23-31	2-4 -	25-33 -	2-4 0-2	27-35 23-31	0-2 -	25-33 -	0-2 -	27-35 -	- -	- -
IV.	6-8 4-6	27-35 23-31	4-6 -	25-33 -	4-6 2-4	27-35 23-31	2-4 -	25-33 -	2-4 0-2	27-35 23-31	0-2 -	25-33 -	0-2 -	27-35 -	- -	- -	- -	- -
V.	4-6 -	25-33 -	4-6 2-4	27-35 23-31	2-4 -	25-33 -	2-4 0-2	27-35 23-31	0-2 -	25-33 -	0-2 -	27-35 -	- -	- -	- -	- -	- -	- -

K - Klec INA V - vůle 23-31 = 0,023-0,031 25-33 = 0,025-0,033 27-35 = 0,027-0,035

www.cezetmania.info

www.cezetmania.info

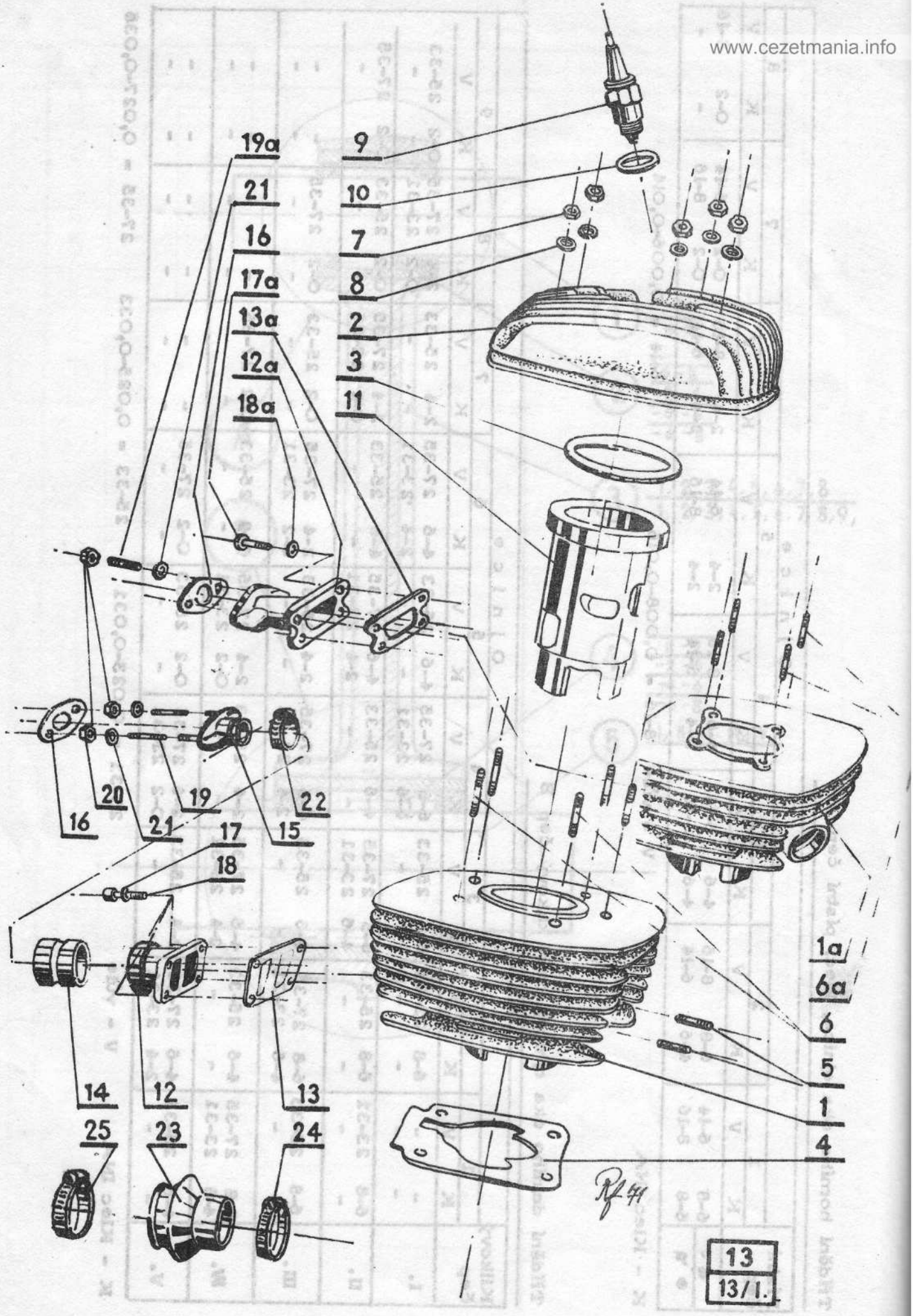

www.cezetmania.info

Pos.	č. výrobní	Pojmenování	980.4	981.1	984.1
1	980-13-110	Válec s vložkou	1	-	-
	981-13-120	Válec s vložkou	-	1	-
1a	984-13-010	Válec s vložkou	-	-	1
2	980-13-124	Hlava válce	1	-	-
	981-13-124	Hlava válce	-	1	-
	984-13-015	Hlava válce	-	-	1
3	980-13-125	Těsnění pod hlavu	1	-	-
	981-13-025	Těsnění pod hlavu	-	1	-
	984-13-017	Těsnění pod hlavu	-	-	1
4	980-13-126	Těsnění pod válec	1	-	-
	969-13-627	Těsnění pod válec	-	1	-
	984-13-618	Těsnění pod válec	-	-	1
5	61 1178 5182	Šroub M8 Sp 2x18 ČSN 02 1178.53	2	2	-
6	61 1178 5256	Šroub M10 Sp 2x40 ČSN 02 1178.53	5	5	-
6a	61 1178 5198	Šroub M8 Sp 2x45 ČSN 02 1178.53	-	-	4
7	61 1402 2010	Matice M10 ČSN 02 1402.24	5	5	-
	61 1401 2008	Matice M8 ČSN 02 1401.24	-	-	4
8	61 1701 0105	Podložka 10,5 ČSN 02 1701.00	5	5	-
	61 1701 2084	Podložka 8,4 ČSN 02 1701.04	-	-	4
9	69 4141 1442	Svíčka PAL S 14/15	2	2	2
10	69 4119 4014	Těsnění pod svíčku 14	2	2	2
11	980-13-121	Vložka	1	-	-
	981-13-121	Vložka	-	1	-
12	980-16-211	Sací hrdlo	1	-	-
	969-16-211	Sací hrdlo	-	1	-
12a	984-16-011	Sací hrdlo	-	-	1
13	969-16-618	Těsnění sacího hrdla	1	1	-
13a	984-16-012	Těsnění sacího hrdla	-	-	1
14	980-16-212	Gumová spojka	1	1	-
15	980-16-214	Hrdlo	1	1	-
16	969-16-617	Těsnění přiruby	1	1	1
17	61 1143 6185	Šroub M 8x25 ČSN 02 1143.54	4	4	-
17a	61 1143 6125	Šroub M 6x22 ČSN 02 1143.54	-	-	4
18	61 1744 0084	Podložka 8,4 ČSN 02 1744.00	4	4	-
18a	61 1744 0064	Podložka 6,4 ČSN 02 1744.00	-	-	4
19	980-16-215	Závrtný šroub	2	2	-
19a	61 1178 2183	Šroub M 8x20 ČSN 02 1178.24	-	-	2
20	61 1401 2008	Matice M 8 ČSN 02 1401.24	2	2	2
21	61 1701 0084	Podložka 8,4 ČSN 02 1701.04	2	2	2
22	980-16-123	Stahovací pásek	2	2	-
23	980-16-020	Gumové hrdlo	1	1	1
24	980-16-121	Hadicová spona	1	1	1
25	988-41-112	Hadicová spona	1	1	1

www.cezetmania.info

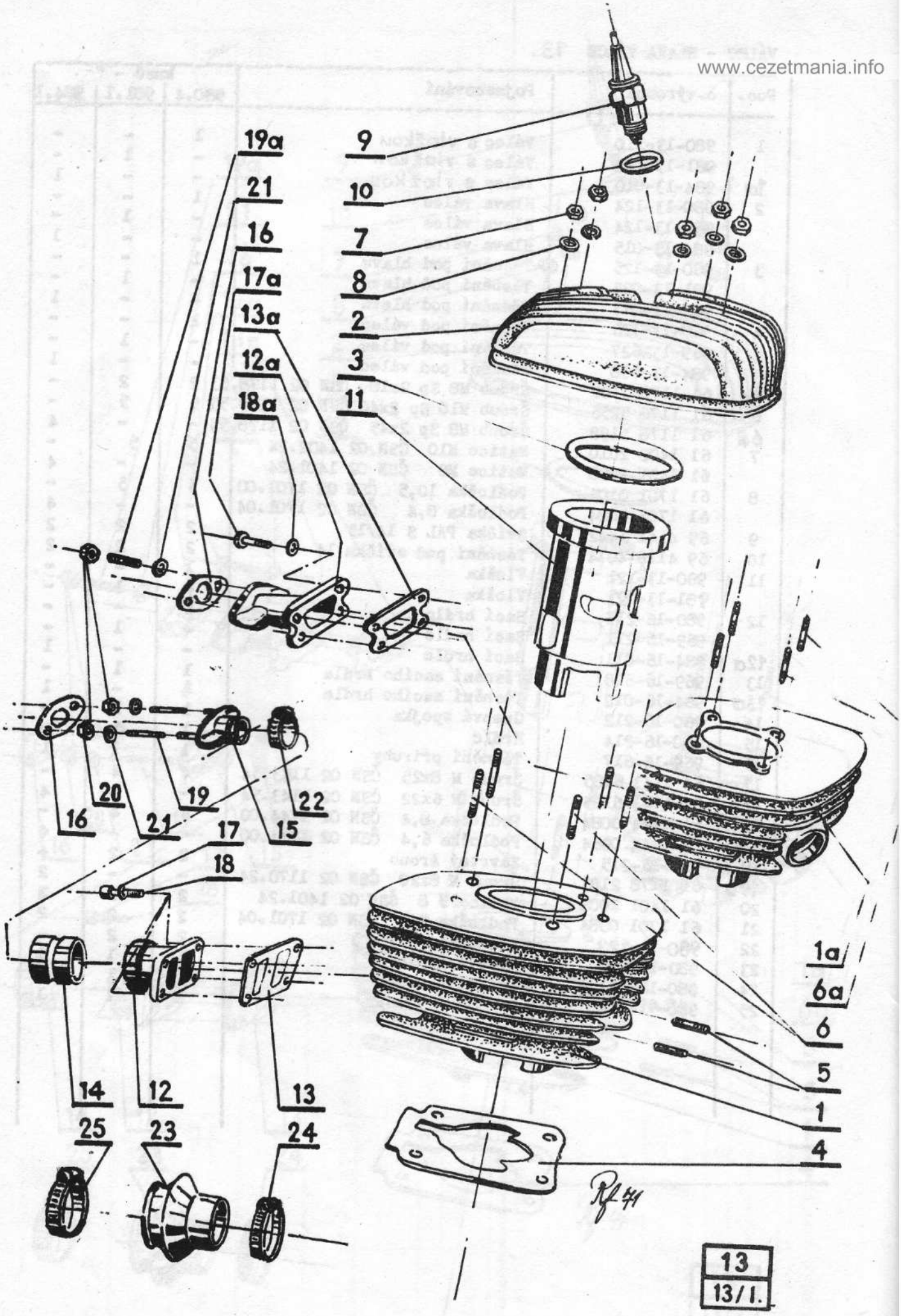

13
13/I.

VÁLEC - HLAVA VÁLCE 13 I

www.cezetmania.info

Pos.	č. výrobní	Pojmenování	kusů-typ 984.3
1 a	984-13-025	Válec s vložkou	1
2	984-13-016	Hlava válce	1
3	984-13-017	Těsnění pod hlavu 0,5 mm	1
	984-13-019	Těsnění pod hlavu 1 mm	1
	984-13-020	Těsnění pod hlavu 1,5 mm	1
4	984-13-018	Těsnění pod válec	1
6 a	61 1178 5189	Šroub M 8 Sp 2x35 ČSN 02 1178.53	4
7	61 1401 2008	Matice M 8 ČSN 02 1401.24	4
8	61 1701 2084	Podložka 8,4 ČSN 02 1701.04	4
9	69 4141 1442	Svíčka PAL S 14/15	2
10	69 4119 4014	Těsnění pod svíčku 14	2
11	984-13-023	Vložka	1
12	984-16-011	Sací hrdlo	1
13	984-16-012	Těsnění sacího hrdla	1
16	969-16-617	Těsnění příruby	1
17	61 1143-6125	Šroub M 6x22 ČSN 02 1143.54	4
18	61 1744 0064	Podložka 6,4 ČSN 02 1744.00	4
19	61 1178 2183	Šroub M 8 x 20 ČSN 02 1178.24	2
20	61 1401 2008	Matice M 8 ČSN 02 1401.24	2
21	61 1701 0084	Podložka 8,4 ČSN 02 1701.04	2
23	980-16-020	Gumové hrdlo	1
24	980-16-121	Hadicová spona	1
25	968-41-112	Hadicová spona	1

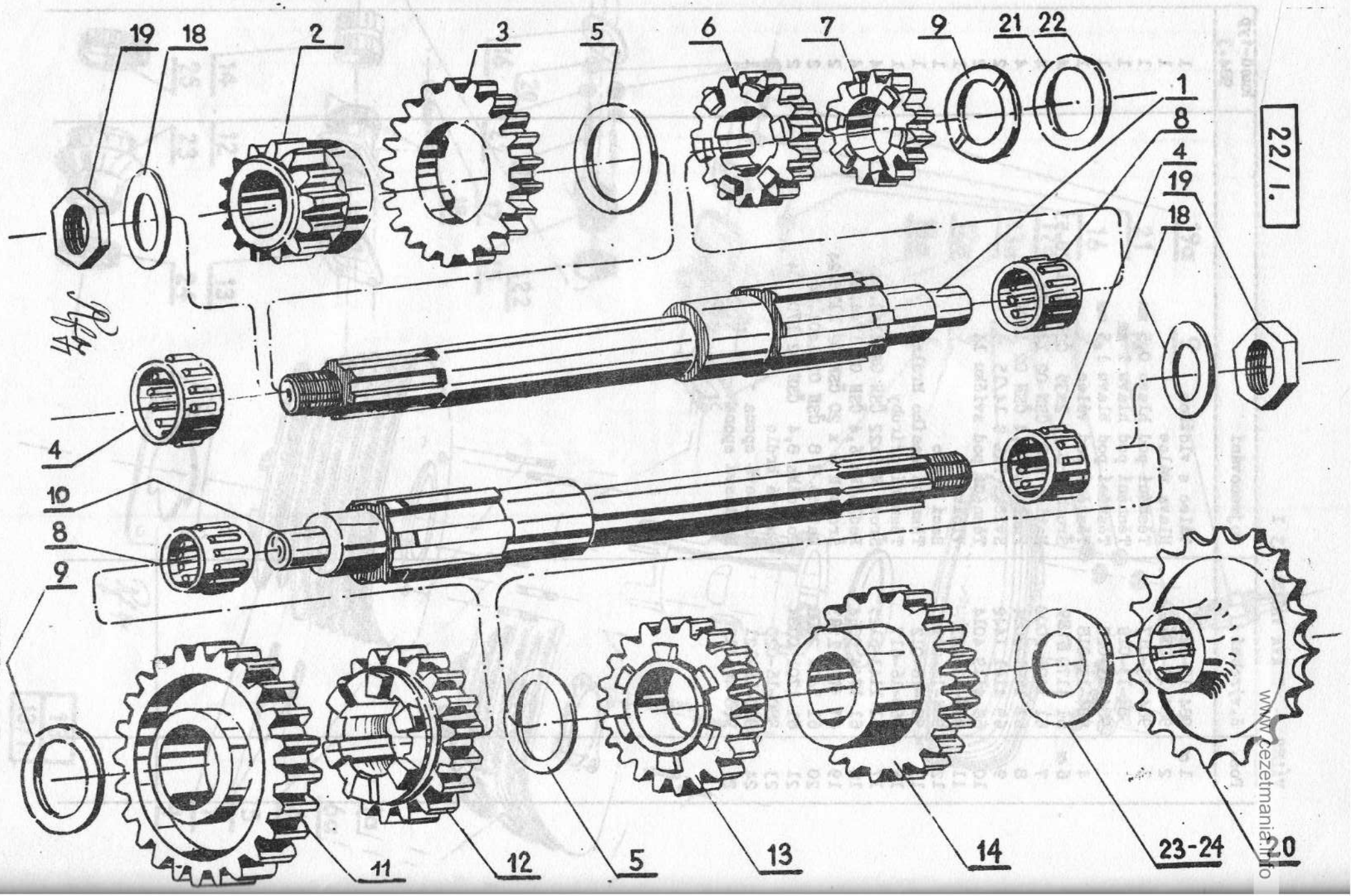

www.cezetmania.info

PŘEVODY 22/1.

www.cezetmania.info

Pos.	č.výrobní	Pojmenování	Kusů-typ 980.4	981.1
1	980-22-412	Hnací hřídel	1	1
2	980-22-313	Hnací kolo I.stup. 13 zubů	1	1
3	969-22-137	Hnané kolo III. stup. 19 zubů	1	-
	969-22-116	Hnací kolo IV.stup. 20 zubů	-	1
4	61 3693 0096	Jehlové ložisko 22x26x13 INA	2	2
5	980-22-317	Příložka	2	2
6	969-22-138	Hnané kolo IV.stup. 17 zubů	1	-
"	969-22-115	Hnací kolo III.stup. 18 zubů	-	1
7	980-22-314	Hnací kolo II.stup. 15 zubů	1	-
	969-22-114	Hnací kolo II.stup. 14 zubů	-	1
8	61 3693 0091	Jehlové ložisko 18x22x17 ZKL	2	2
9	980-22-016	Příložka	2	2
10	980-22-436	Hnaný hřídel	1	1
11	980-22-334	Hnané kolo I.stup. 24 zubů	1	1
12	969-22-115	Hnací kolo III. stup. 18 zubů	1	-
	969-22-138	Hnané kolo IV. stup. 17 zubů	-	1
13	969-22-116	Hnací kolo IV. stup. 20 zubů	1	-
	969-22-137	Hnané kolo III.stup. 19 zubů	-	1
14	980-22-437	Hnané kolo II. stup. 22 zubů	1	-
	969-22-436	Hnané kolo II.stup. 20 zubů	-	1
18	980-22-036	Zajišťovací podložka	2	2
19	980-22-037	Matice	2	2
20	980-22-052	Řetězové kolo 14 zubů	1	1
	980-22-051	Řetězové kolo 13 zubů	1	1
	980-22-053	Řetězové kolo 15 zubů	1	1
21	969-22-046	Vymez.podložka s=0,16 = 0.02	1	1
22	968-22-022	Vymezovací podložka s = 0,3	podle potřeby	
23	969-22-048	Vymezovací podložka s = 0,16		
24	969-22-049	Vymezovací podložka s = 0,3		
25	62 908 00	Řetěz ČZ 5/8"x1/4" ČSN 02 3311.21 112 čl.	1	-
		Řetěz ČZ 5/8"x1/4" ČSN 02 3311.21 108 čl.	-	1

22/II

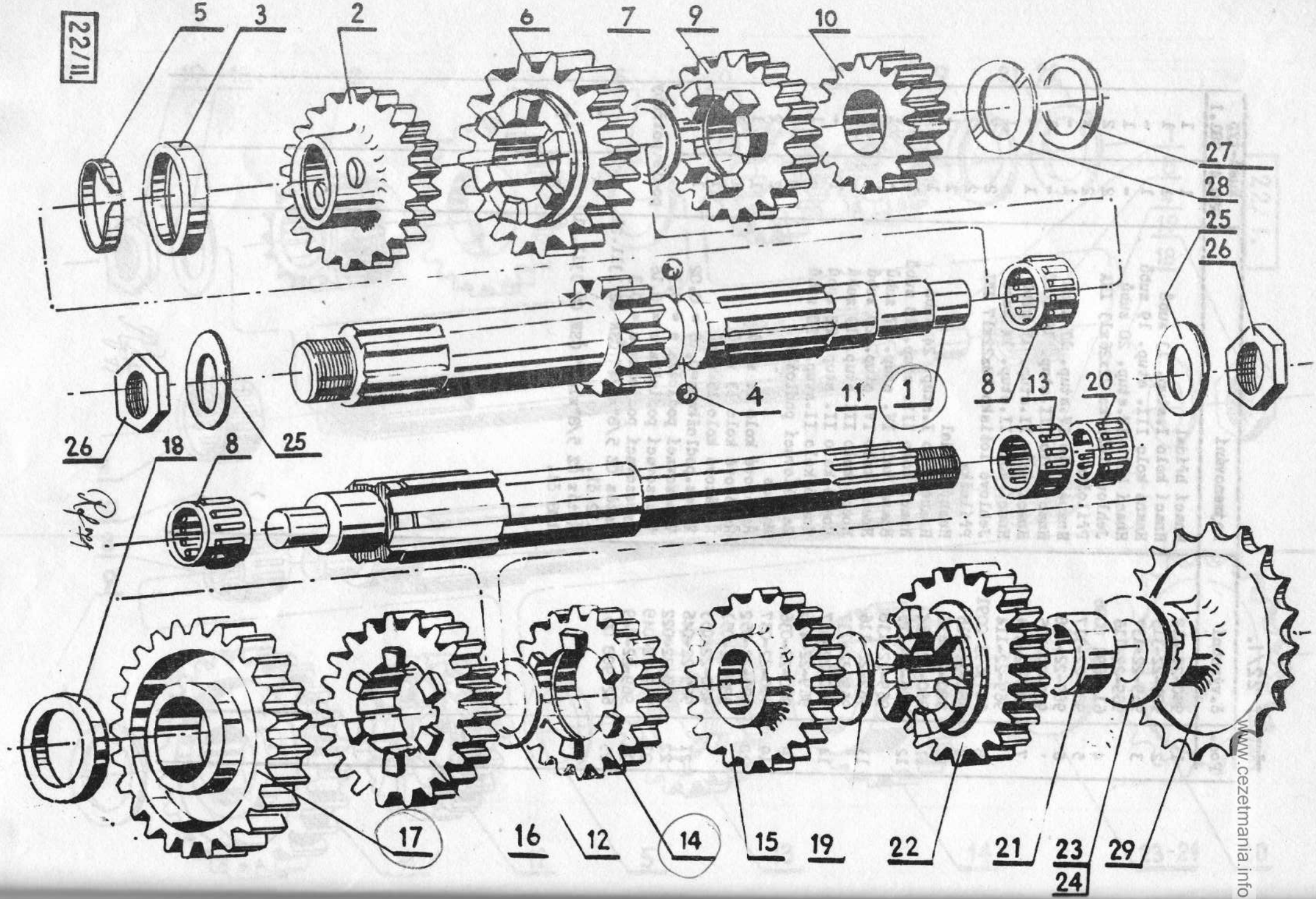

www.cezetmania.info

www.cezetmania.info

Pos.	č.výrobní	Pojmenování	984.3 984.1
1	984-22-012	Hnací hřídel 9 Z	1
2	984-22-013	Hnací kolo III.st. - 14 z	1
3	984-22-034	Kroužek	1
4	61 3680 3010	Kulička 4 tř. III ČSN 02 3680	2
5	984-22-033	Pojistná pružina	1
6	984-22-014	Hnací kolo V. st. - 18 z	1
7	971-22-016	Vymezovací podložka	1
8	61 3693 0090	Jehlové ložisko 18x22x13 - ZKL	2
9	984-22-015	Hnací kolo IV.st. - 16 z	1
10	984-22-016	Hnací kolo II.st. - 12 z	1
11	984-22-022	Hnaný hřídel	1
12	984-22-032	Vymezovací podložka	1
13	61 3693 0096	Jehlové ložisko K 22x26x13 INA	1
14	984-22-023	Hnané kolo V. st. - 20 z	1
15	984-22-024	Hnané kolo IV. st. - 21 z	1
16	984-22-025	Hnané kolo III.st. - 23 z	1
17	984-22-026	Hnané kolo I.st. - 28 z.	1
18	984-22-027	Příložka	1
19	984-22-028	Podložka	1
20	61 3693 0088	Jehlové ložisko K 22x26x17 INA	1
21	984-22-029	Kroužek	1
22	984-22-031	Hnané kolo II.st. - 26 z	1
23	969-22-048	Vymezovací podložka 0,16	dle potřeby
24	969-22-049	Vymezovací podložka 0,3	dle potřeby
25	980-22-036	Zajišťovací podložka	2
26	980-22-037	Matice	2
27	969-22-046	Vymezovací podložka 0,16 ± 0,02	dle potřeby
28	968-22-022	Vymezovací podložka 0,3	dle potřeby
29	980-22-052	Řetězové kolo 14 z	1
	980-22-053	Řetězové kolo 15 z (984.1)	1
30	61-3311-1421	Řetěz 112 čl. 1x 15,876 x 6,48 závodní ČSN 02 3311.21	1
29	980-22-051	Řetězové kolo 13z (984.3)	1

www.cezetmania.info

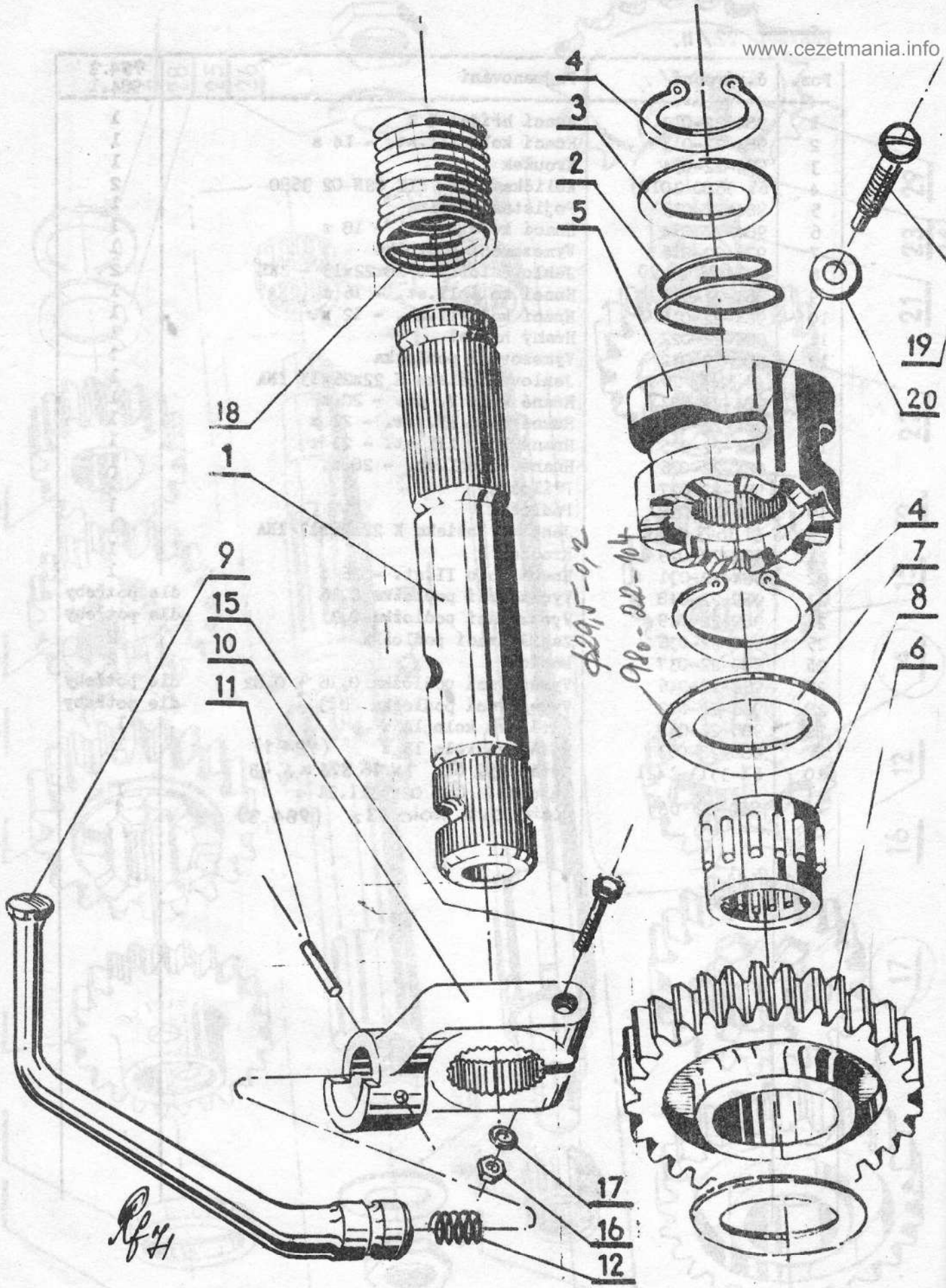

SPOUŠTĚČ 22/III.

www.cezetmania.info

Pos.	č.výrobní	Pojmenování	Kusů - 980.4	981.1	984.3 984.1
1	980-22-101	Hřídel starteru	1	1	1
2	45-5500-11	Pružina unášeče	1	1	1
3	980-22-105	Přílożka unášeče	1	1	1
4	61 2930 0019	Pojistný kroužek 19 ČSN 02 2930	2	2	2
5	980-22-102	Unášeč starteru	1	1	1
6	980-22-103	Kolečko starteru 24 z	1	1	-
	984-22-038	Kolečko starteru 20 z	-	-	1
7	980-22-104	Přílożka kola starteru	2	2	2
8	61 3693 0093	Jehlové ložisko K-20x26x17 ZKL	1	1	1
9	980-22-075	Startovací páka	1	1	1
10	980-22-076	Náboj páky starteru	1	1	1
11	968-22-314	Kolík	1	1	1
12	968-22-315	Pružina	1	1	1
15	61 1201 1159	Šroub M 7x32 ČSN 02 1201.20	1	1	1
16	61 1402 1007	Matice M 7 ČSN 02 1402.20	1	1	1
17	61 1740 0072	Podložka pružná ø 7,2 ČSN 02 1740.00	1	1	1
18	980-22-505	Pero starteru	1	1	1
19	980-22-220	Vypínací šroub	1	1	1
20	355-11-151	Těsnění	1	1	1

ø 30

29,5-0,2

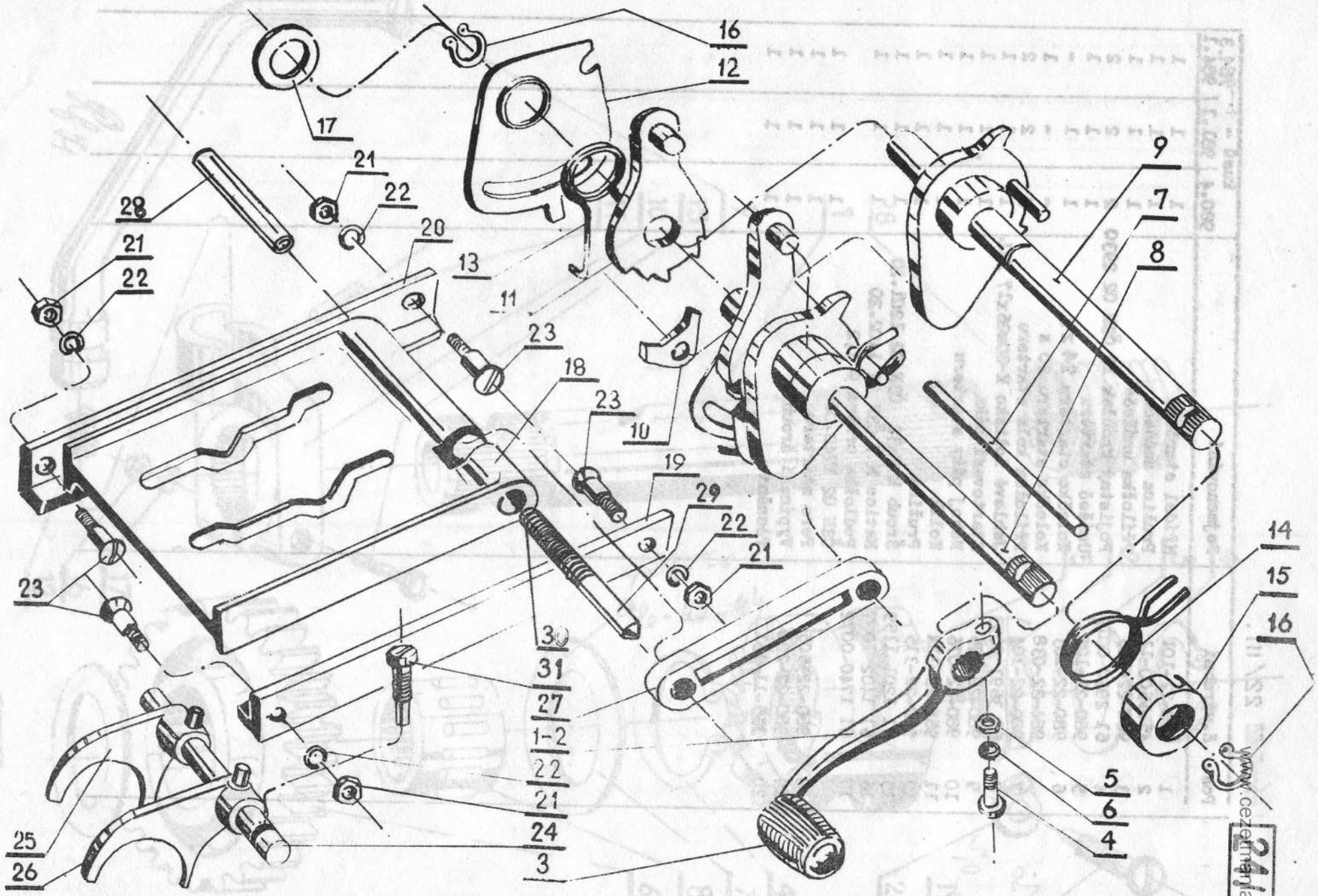

www.cezetmanual.info

ŘAZENÍ PŘEVODŮ I. - 24

www.cezetmania.info

Pos.	č.výrobní	Pojmenování	kusů - typ 980.4	981.1
1	971-24-010	Páka řazení cplt.	1	1
2	971-24-013	Páka řazení	1	1
3	355-24-012	Návlečka páky řazení	1	1
4	61 1131 2126	Šroub M 6x25 ČSN 02 1131.20	1	1
5	61 1401 2006	Matice M 6 ČSN 02 1401.20	1	1
6	61 1740 0061	Podložka pružná Ø 6,1 ČSN 02 1740.00	1	1
7	968-24-023	Kolík nožního řazení	1	1
8	980-24-050	Hřídel řazení cplt.	1	1
9	980-24-100	Hřídel řazení svař.	1	1
10	968-24-505	Západka s čepem	1	1
11	968-24-500	Rohatka sest.	1	1
12	964-24-504	Středící příložka	1	1
13	964-24-105	Vratné pero západky	1	1
14	964-24-106	Vratné pero	1	1
15	45-7400-00	Pouzdro vratného pera	1	1
16	61 2930 0012	Pojistný kroužek 12 ČSN 02 2930	2	2
17	968-24-112	Vyrovnávací podložka	1	1
18	980-24-610	Řadící kulisa	1	1
19	980-24-511	Vedení kulisy levé	1	1
20	968-24-512	Vedení kulisy pravé	1	1
21	61 1403 2006	Matice M 6 ČSN 02 1403.24	4	4
22	61 1701 2064	Podložka 6,4 ČSN 02 1701.04	4	4
23	980-24-516	Šroub vedení	4	4
24	968-24-520	Vodící tyč řazení	1	1
25	968-24-521	Vidlička I.	1	1
26	980-24-522	Vidlička II.	1	1
27	980-24-527	Ojnička řazení	1	1
28	968-24-526	Čep ojničky řazení	1	1
29	968-24-530	Západka aretace	1	1
30	968-24-531	Pružina aretace (ve sk.MOTOR č.10)	1	1
31	980-11-053	Zajišťovací šroub (ve sk.11/1)	1	1

www.cezetmania.info

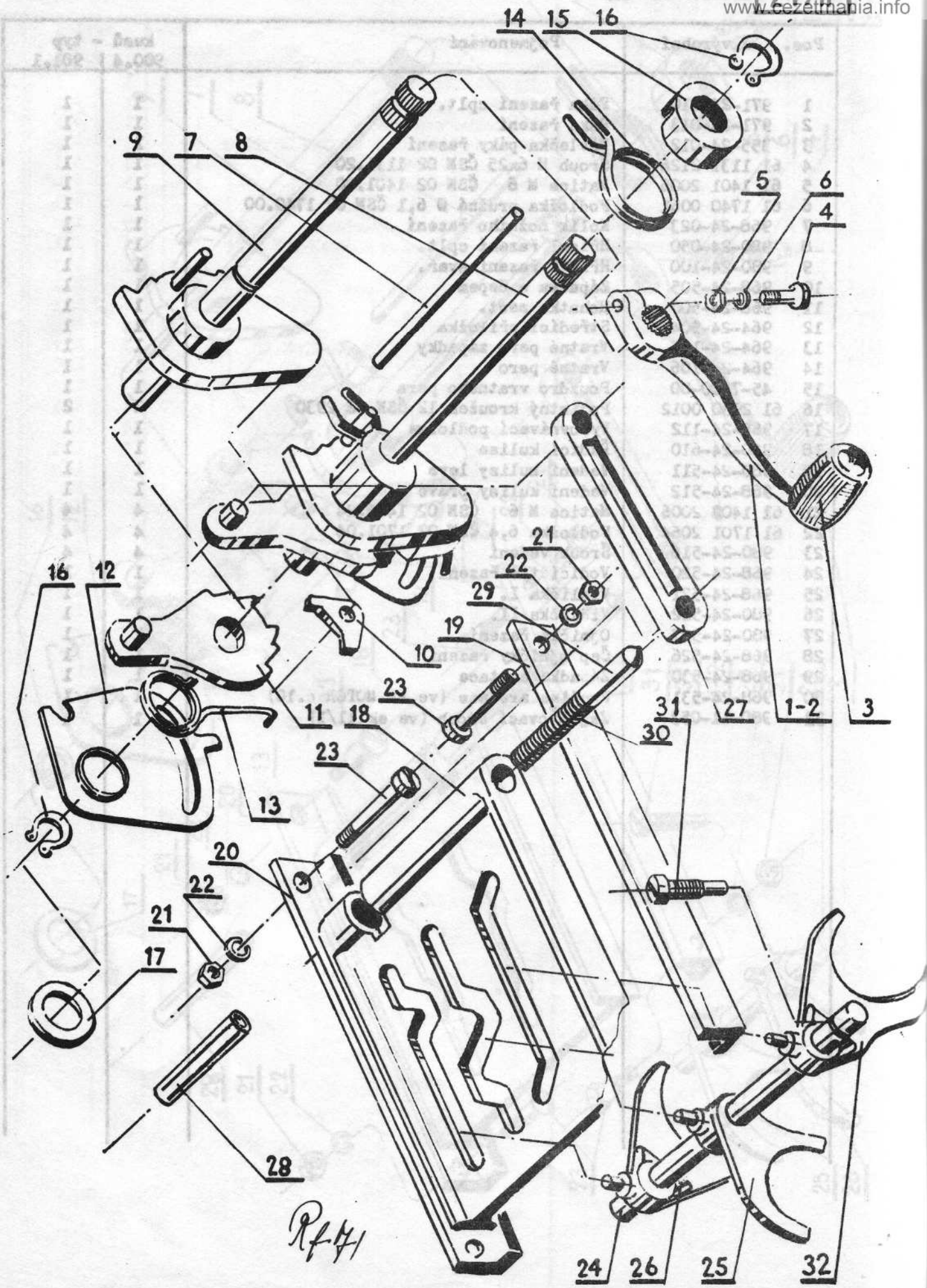

www.cezetmania.info

Pos.	č.výrobní	Pojmenování	984.3 984.1
1	971-24-010	Páka řazení cplt.	1
2	971-24-013	Páka řazení	1
3	355-24-012	Návlečka páky řazení	1
4	61 1131 2126	Šroub M 6x25 ČSN 02 1131.20	1
5	61 1401 2006	Matice M 6 ČSN 02 1401.20	1
6	61 1740 0061	Podložka pružná Ø 6,1 ČSN 02 1740.00	1
7	968-24-023	Kolík nožního řazení	1
8	984-24-100	Hřídel řazení	1
9	984-24-025	Hřídel řazení svař.	1
10	968-24-505	Západka s čepem	1
11	984-24-020	Rohatka sest.	1
12	964-24-504	Střeící příložka	1
13	964-24-105	Vratné pero západky	1
14	964-24-106	Vratné pero	1
15	45-7400-00	Pouzdro vratného pera	1
16	61 2930 0012	Pojistný kroužek 12 ČSN 02 2930	2
17	968-24-112	Vyrovnávací podložka	1
18	984-24-011	Řadící kulisa	1
19	984-24-012	Vedení kulisy levé	1
20	968-24-512	Vedení kulisy pravé	1
21	61 1403 2006	Matice M 6 ČSN 02 1403.24	4
22	61 1701 2064	Podložka 6,4 ČSN 02 1701.04	4
23	980-24-516	Šroub vedení	4
24	968-24-520	Vodící tyč řazení	1
25	984-24-017	Vidlička I.	1
26	984-24-018	Vidlička II.	1
27	980-24-527	Ojnička řazení	1
28	968-24-526	Čep ojničky řazení	1
29	968-24-530	Západka aretace	1
30	968-24-531	Pružina aretace (ve sk.MOTOR č.10)	1
31	980-11-053	Zajišťovací šroub (ve sk.11/1)	1
32	984-24-019	Vidlička III.	1

www.cezetmania.info

03

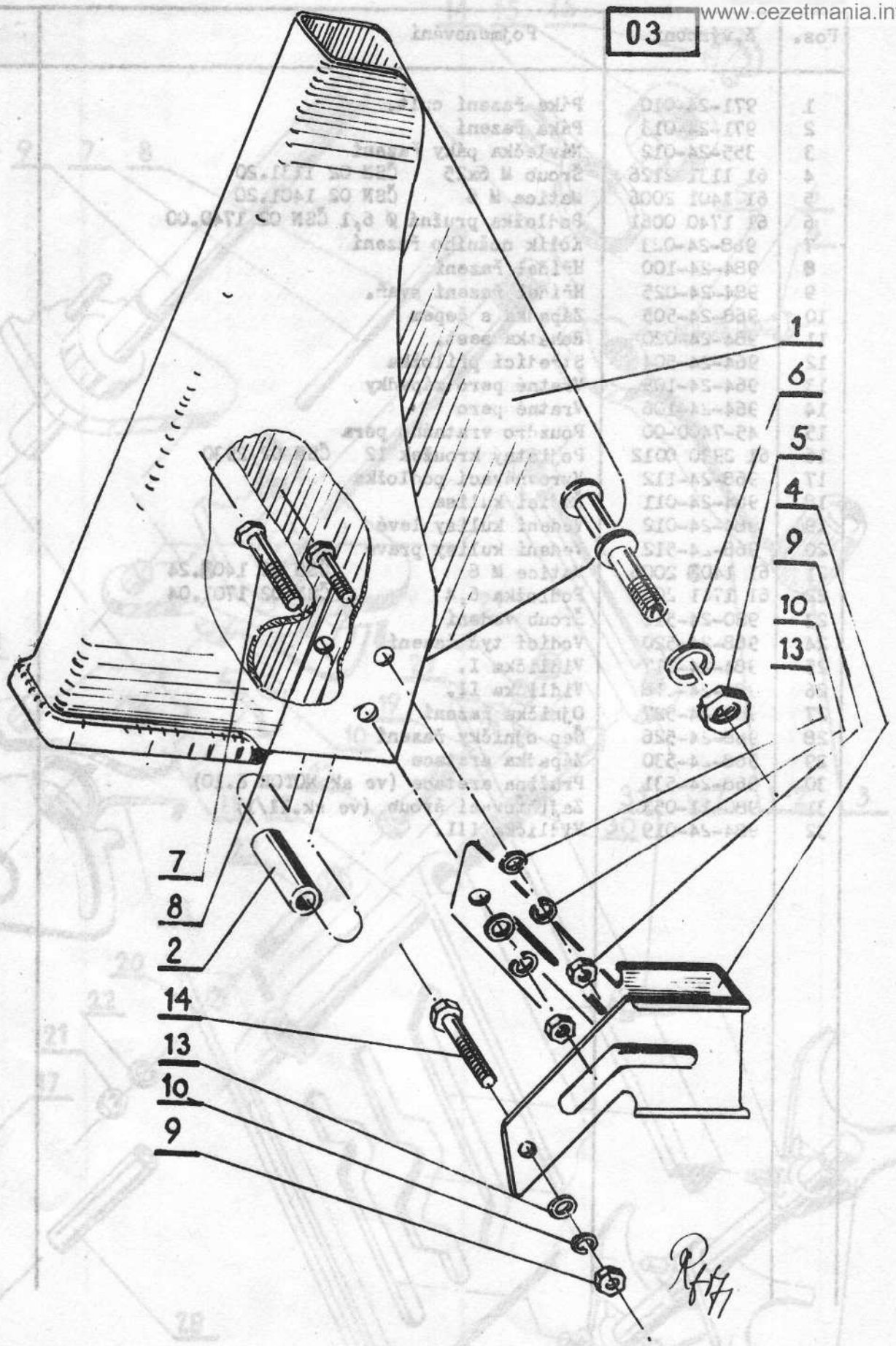

KRYT ŘETĚZU -03

www.cezetmania.info

Pos.	č.výrobní	Pojmenování	kusů - 980.4	981.1	984.3 984.1
1	980-03-020	Kryt řetězu	1	1	1
2	980-03-035	Vložka	1	1	1
4	980-03-030	Vodítko řetězu	1	1	1
5	61 1401 2010	Matice M 10 ČSN 02 1401.24	1	1	1
6	61 1740 0102	Podložka 10,2 ČSN 02 1740.00	1	1	1
7	61 1101 2132	Šroub M 6x40 ČSN 02 1101.24	1	1	1
8	61 1103 2124	Šroub M 6x20 ČSN 02 1103.24	2	2	2
9	61 1401 2006	Matice M 6 ČSN 02 1401.24	3	3	3
10	61 1701 0064	Podložka 6,4 ČSN 02 1701.04	3	3	3
13	61 1740 0061	Podložka 6,1 ČSN 02 1740.00	3	3	3
14	61 1103 2118	Šroub M 6x10 ČSN 02 1103.24	1	1	1

www.cezetmania.info

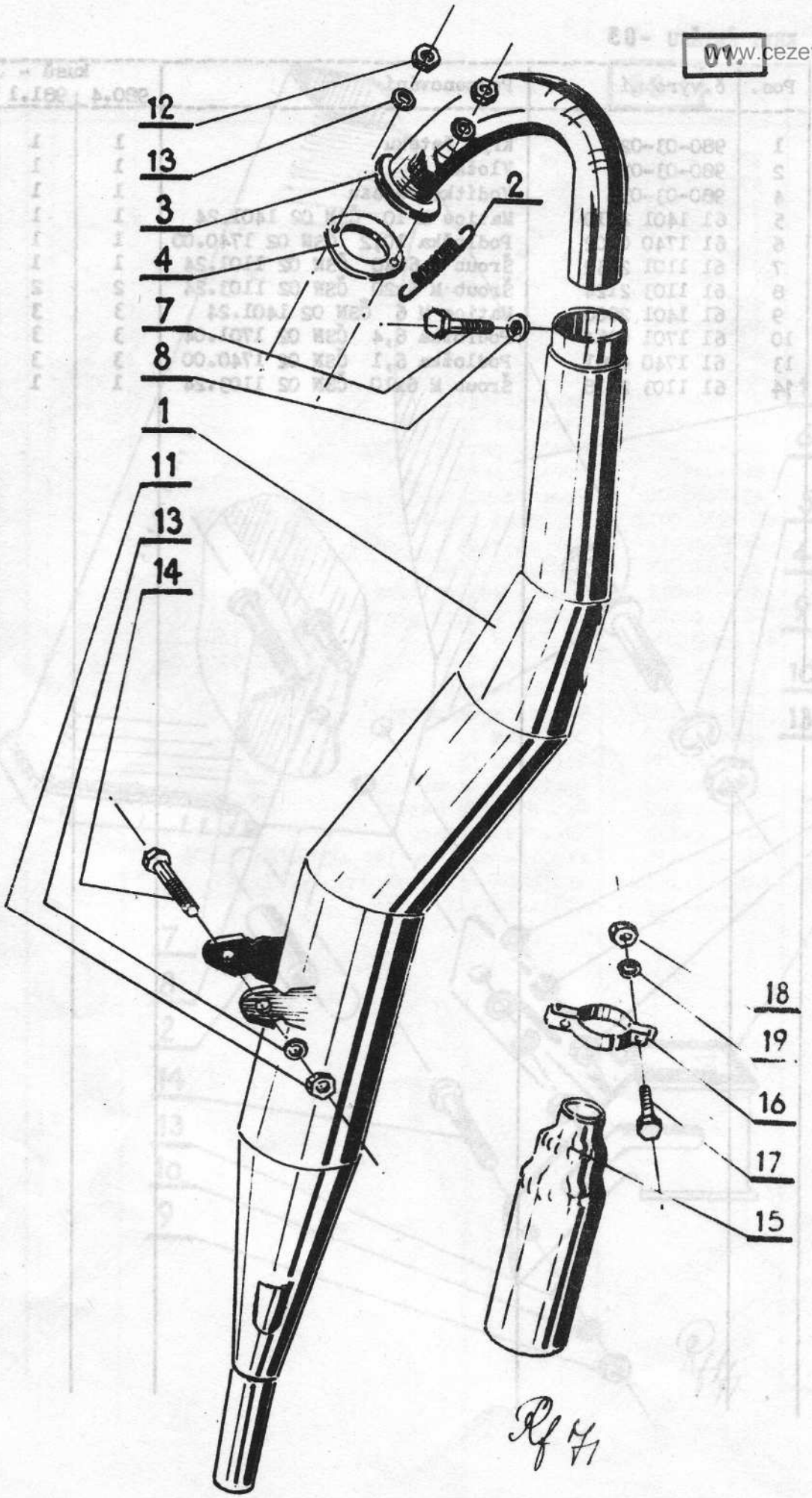

Rf 71

TLUMIČ VÝFUKU - 01

www.cezetmania.info

Pos.	č. výrobní	Pojmenování	kusů-typ 980.4	981.1	984.3 984.1
1	980-01-210	Tlumič výfuku svař.	1	-	-
	981-01-110	Tlumič výfuku svař.	-	1	-
	984-01-030	Tlumič výfuku svař. (984.3)	-	-	1
	984-01-045	Tlumič výfuku svař. (984.1)	-	-	1
2	984-01-025	Pružina	-	-	1
3	980-01-220	Trubka výfuku	1	-	-
	981-01-120	Trubka výfuku	-	1	-
	984-01-075	Trubka výfuku (984.1)	-	-	1
	984-01-080	Trubka výfuku (984.3)	-	-	1
4	969-01-041	Příruba	-	1	-
	980-01-052	Příruba	1	-	-
7	61 1201 2154	Šroub M 7x20 ČSN 02 1201.24	1	1	1
8	61 1740 0072	Podložka 7,2 ČSN 02 1740.00	1	1	1
11	61 1401 2008	Matice M 8 ČSN 02 1401.22	1	1	1
12	61 1402 2008	Matice M 8 ČSN 02 1402.24	2	2	-
13	61 1740 0082	Podložka 8,2 ČSN 02 1740.00	3	3	1
14	61 1101 1191	Šroub M 8x40 ČSN 02 1101.22	1	1	1
15	980-01-135	Nástavec tl.výfuku	1	1	1
16	980-01-129	Objímka	2	2	2
17	61 1131 2090	Šroub M 5x14 ČSN 02 1131.24	2	2	2
18	61 1401 2005	Matice M 5 ČSN 02 1401.24	2	2	2
19	61 1740 2051	Podložka 5,1 ČSN 02 1740.04	2	2	2

www.cezetmania.info

28.

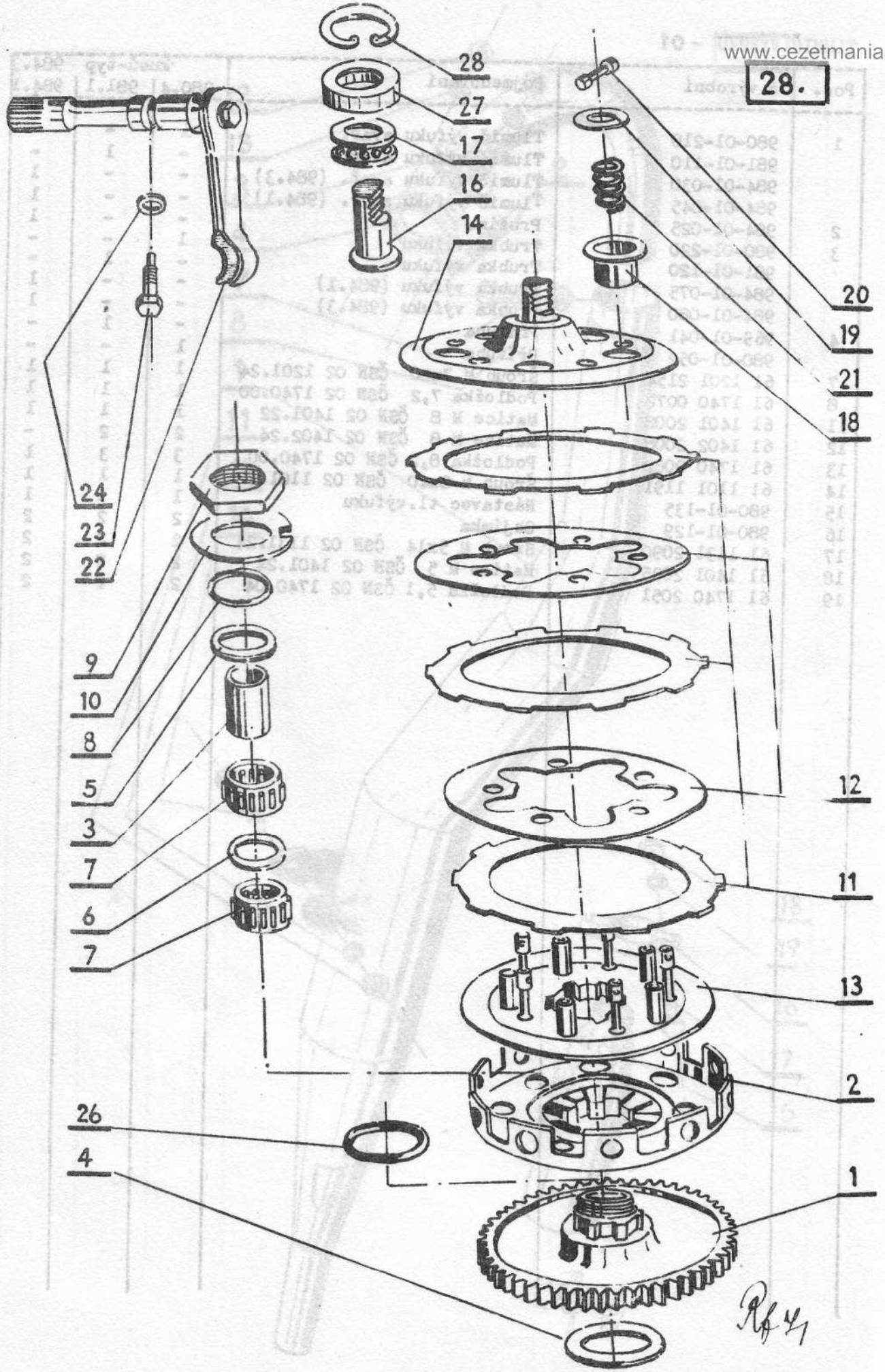

SPOJKA - 28

www.cezetmania.info

Pos.	č.výrobní	Pojmenování	kusů 980.4	981.1	984.3 984.1
1	980-28-210	Kolo spojky	1	1	1
2	980-28-108	Koš spojky	1	1	1
3	980-28-113	Rozpěrka	1	1	1
4	980-28-114	Příložka I.	1	1	1
5	980-28-104	Příložka II.	1	1	1
6	980-28-116	Distanční kroužek	1	1	1
7	61 3693 0097	Jehlové ložisko K 25x30x13 ZKL	2	2	2
8	61 9281 2010	Kroužek 26x2 ČSN 02 9281.2	1	1	1
9	980-28-112	Matice spojk.koše	1	1	1
10	980-28-117	Pojistná podložka	1	1	1
11	980-28-227	Lamela třecí	4	4	4
12	980-28-228	Ocelová lamela	3	3	3
13	980-28-220	Náboj spoj.snýt.	1	1	1
14	980-28-250	Přítlačný kotouč sest.	1	1	1
15	980-28-251	Přítlačný kotouč	1	1	1
16	980-28-252	Hřebínek	1	1	1
17	60 0511 0200	Ložisko axiální 51102 ČSN 02 4730	1	1	1
18	980-28-222	Miska pera	5	5	5
19	980-28-536	Podložka	5	5	5
20	355-28-045	Kolík	5	5	5
21	980-28-150	Pružina	5	5	5
22	971-28-050	Čep vypínání - sest.	1	1	1
23	964-28-025	Pojistný šroub	1	1	1
24	964-28-026	Podložka pojist.šroubu	1	1	1
25	61 1701 2053	Podložka 5,3 ČSN 02 1701.04	1	1	1
26	61 9280 1043	Kroužek 43x35 ČSN 02 9280.1	1	1	1
27	980-28-253	Pouzdro ložiska	1	1	1
28	61 2931 0032	Pojistný kroužek 32 ČSN 02 2931	1	1	1

www.cezetmania.info

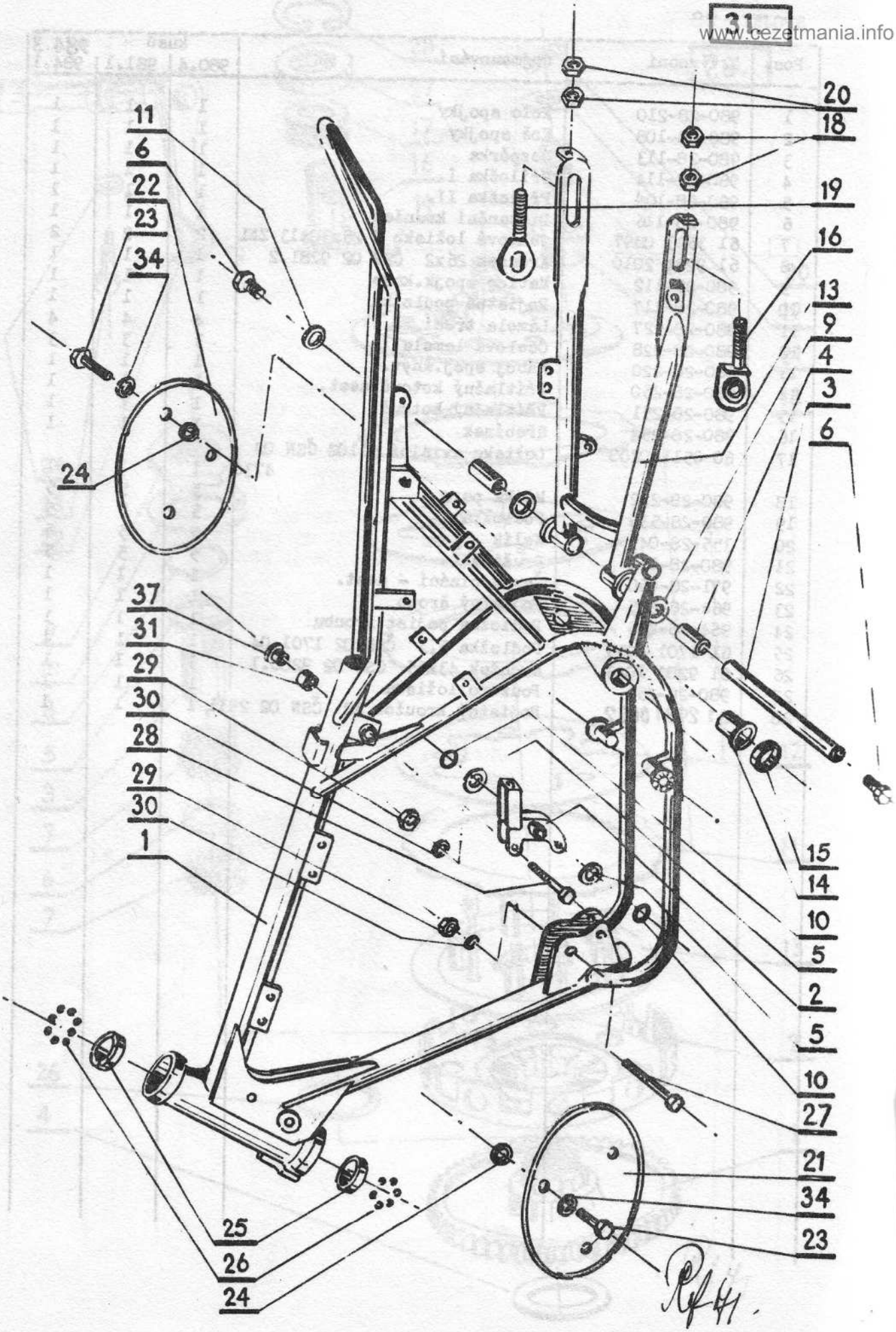

www.cezetmania.info

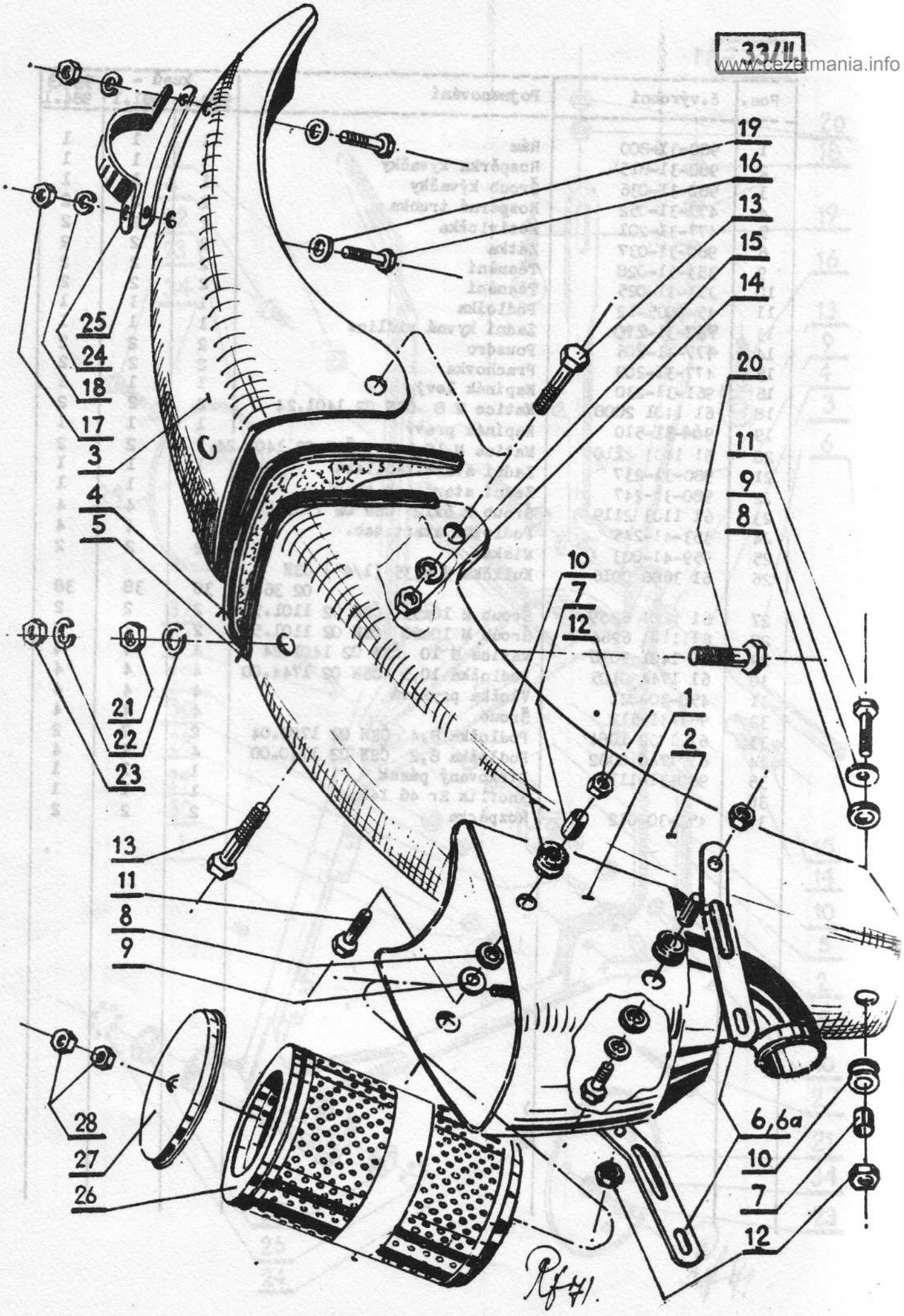

ZADNÍ BLATNÍK - TLUMIČ SÁNÍ 33

www.cezetmania.info

Pos.	č.výrobní	Pojmenování	kusů - 980.4	981.1	984.3 984.1
1	980-33-055	Plášť tl.sání	1	1	1
2	980-33-085	Blatník	1	1	1
3	980-33-035	Zadní část blatníku	1	1	1
4	971-33-020	Lemovka úplná	1	1	1
5	980-33-036	Těsnící guma	1	1	1
6	980-33-087	Vzpěra	1	1	1
6a	980-33-092	Vzpěra	1	1	1
7	6.09.46.41	Rozpěrka	5	5	5
8	980-33-089	Podložka	5	5	5
9	980-33-091	Podložka	5	5	5
10	61 99 98 0921	Průchodka 9x2 ČSN 63 3881.3	5	5	5
11	61 1103-2124	Šroub M 6x20 ČSN 02 1103.54	5	5	5
12	61 1492 3006	Matice M 6 ČSN 02 1492.25	5	5	5
13	61 1101 2192	Šroub M 8x45 ČSN 02 1101.24	2	2	2
14	61 1401 2008	Matice M 8 ČSN 02 1401.24	2	2	2
15	61 1701 2084	Podložka 8,4 ČSN 02 1701.04	2	2	2
16	61 1103 2119	Šroub M 6x12 ČSN 02 1103.24	2	2	2
17	61 1401.2006	Matice M 6 ČSN 02 1401.24	2	2	2
18	61 1740.0061	Podložka 6,1 ČSN 02 1740.00	2	2	2
19	61 1701.2064	Podložka 6,4 ČSN 02 1701.00	2	2	2
20	61 1103.2185	Šroub M 8x25 ČSN 02 1103.24	1	1	1
21	61 1403.2008	Matice M 8 ČSN 02 1403.24	1	1	1
22	61 1701 2084	Podložka 8,4 ČSN 02 1701.04	2	2	2
23	61 1401 2008	Matice M 8 ČSN 02 1401.24	1	1	1
24	964-31-040	Zadní držák blatníku	1	1	1
25	964-31-041	Podložka držáku	1	1	1
26	971-01-235	Čistící vložka	1	1	1
27	980-01-026	Víčko	1	1	1
28	61 1401 2006	Matice M6 ČSN 02 1401.24	2	2	2

www.cezetmania.info

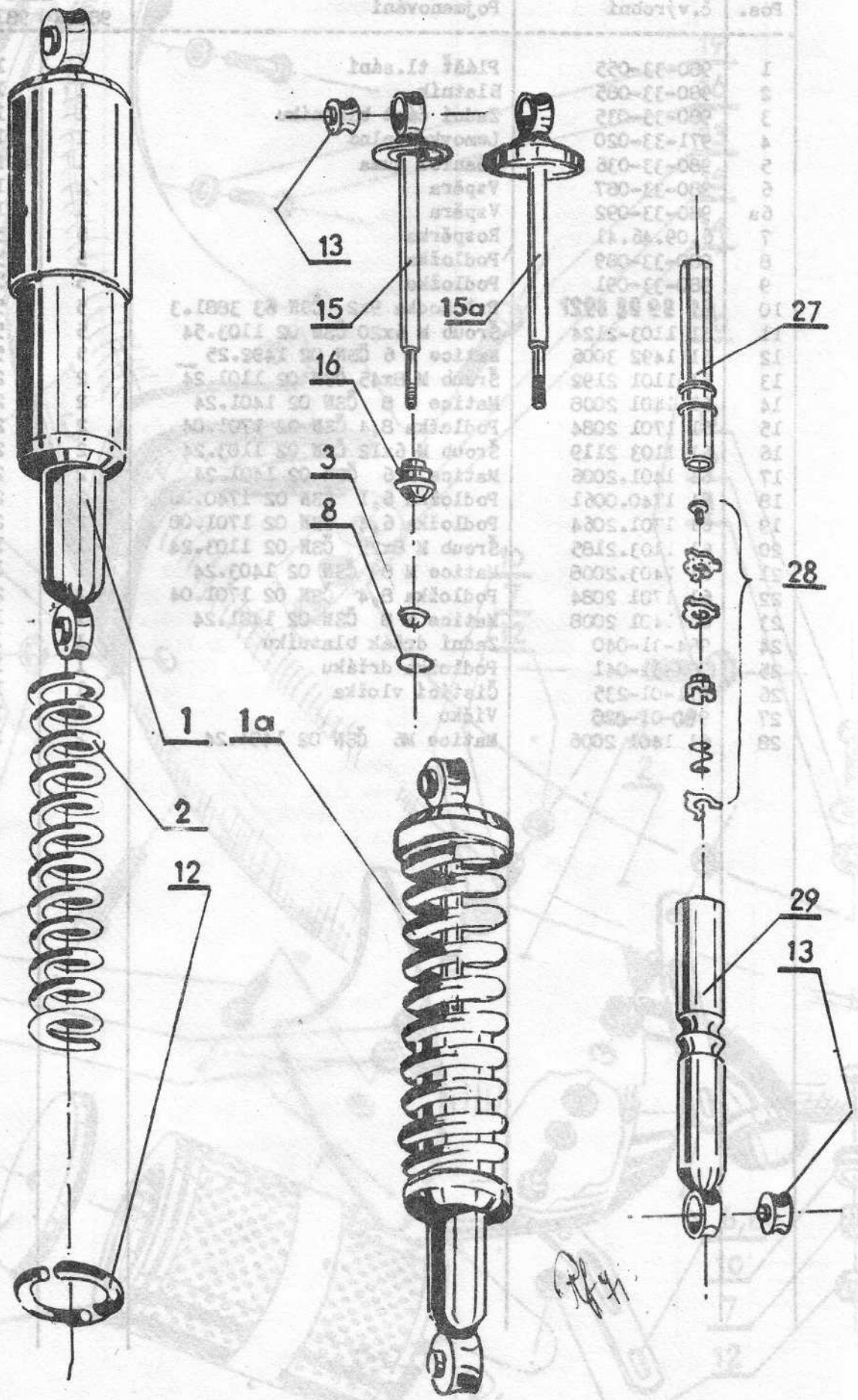

ZADNÍ PÉROVÁNÍ 35

www.cezetmania.info

Pos.	č.výrobní		Pojmenování	kusů-typ 980.4	981.1	984.1
1	303 9644.25	+	Zadní pérování MP 22x90	2	2	2
	203 9644.18	++	Zadní pérování MP 22x86	2	2	2
2	403-4501.26	+	Pružina 6,5 mm	1	1	1
	403-4501.30	++	Pružina 6,5 mm	1	1	1
3	403-7731.00		Těsnící kroužek	1	1	1
8	6 7011 0057		Kroužek 22x1,5 ČSN 02 7011.00 S 17	1	1	1
12	403-8049.00		Pojistka	1	1	1
13	403-8016.35		Vložka úplná	2	2	2
15	403-8032.46	+	Pístnice svař.	1	1	1
15a	980-35-015	++	Pístnice svař.	1	1	1
16	403-7711.28		Doraz	1	1	1
27	403-6404.81		Pracovní válec	1	1	1
28	403-8038.08		Sací ventil ses.	1	1	1
29	403-8031.96		Vnější válec svař.	1	1	1

\+ platné do 1.6.1971
++ platné od 1.6.1971

www.cezetmania.info

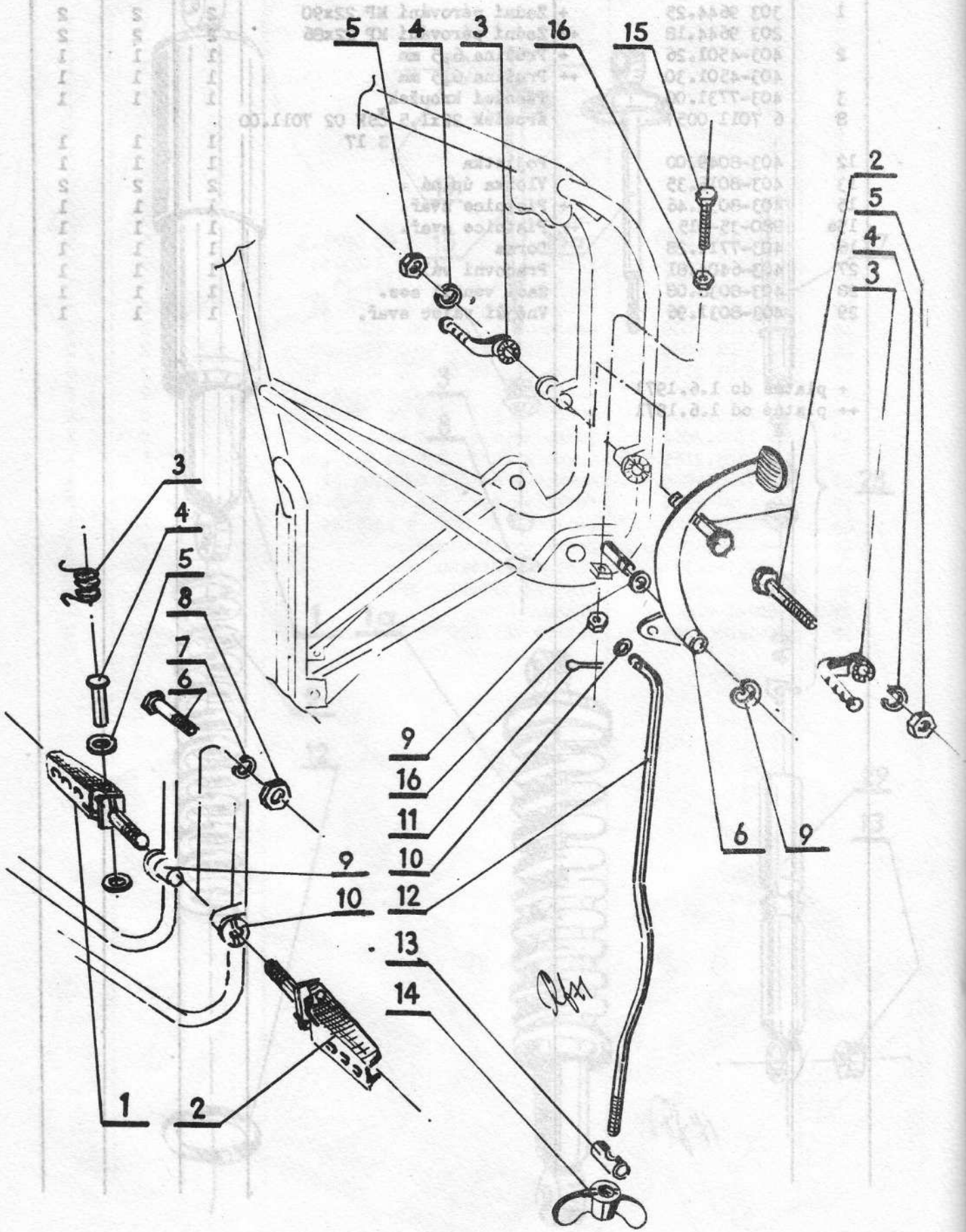

www.cezetmania.info

STUPAČKY - ZADNÍ BRZDA 37

Pos.	č. výrobní	Pojmenování	kusů-typ 980.4	981.1	984.1
2	61 1101 1461	Šroub M14x1,5x80 ČSN 02 1101.13	2	2	2
3	961-37-051	Stupačka	2	2	2
4	61 1740 0142	Podložka 14,2 ČSN 02 1740.00	2	2	2
5	61 1403 2014	Matice M 14x1,5 ČSN 02 1403. . 24	2	2	2
6	980-37-019	Páka brzdy	1	1	1
8	961-37-053	Podložka	1	1	1
9	61 2930 0016	Pojistný kroužek 16x1 ČSN 02 2930	1	1	1
10	61 1701 0064	Podložka 6,4 ČSN 02 1701.04	1	1	1
11	61 1781 0092	Závlačka 1,6x12 ČSN 1781.00	1	1	1
12	968-37-055	Táhlo brzdy	1	1	1
13	353-37-063	Opěrka	1	1	1
14	353-46-024	Matice	1	1	1
15	61 1130 2128	Šroub M 6x30 ČSN 02 1130.24	1	1	1
16	61 1403 2006	Matice M 6 ČSN 02 1403.24	2	2	2

SKLOPNÉ STUPAČKY - Platné od 1.8.1971

Pos.	č. výrobní	Pojmenování	kusů-typ 980.4	981.1	984.3
1	980-37-130	Stupačka levá	1	1	1
2	980-37-140	Stupačka pravá	1	1	1
3	980-37-134	Pružina	2	2	2
4	61 2140 0478	Kolík 10x36 ČSN 02 2140.1	2	2	2
5	61 1701 0105	Podložka 10,5 ČSN 02 1701.05	2	2	2
6	980-37-146	Šroub	2	2	2
7	61 1740.0122	Podložka 12,2 ČSN 02 1740.02	2	2	2
8	61 1402 3012	Matice M12 ČSN 02 1402.55	2	2	2
9	980-31-035	Držák sklop. stup. levý	1	1	1
10	980-31-045	Držák sklop. stup. pravý	1	1	1

www.cezetmania.info

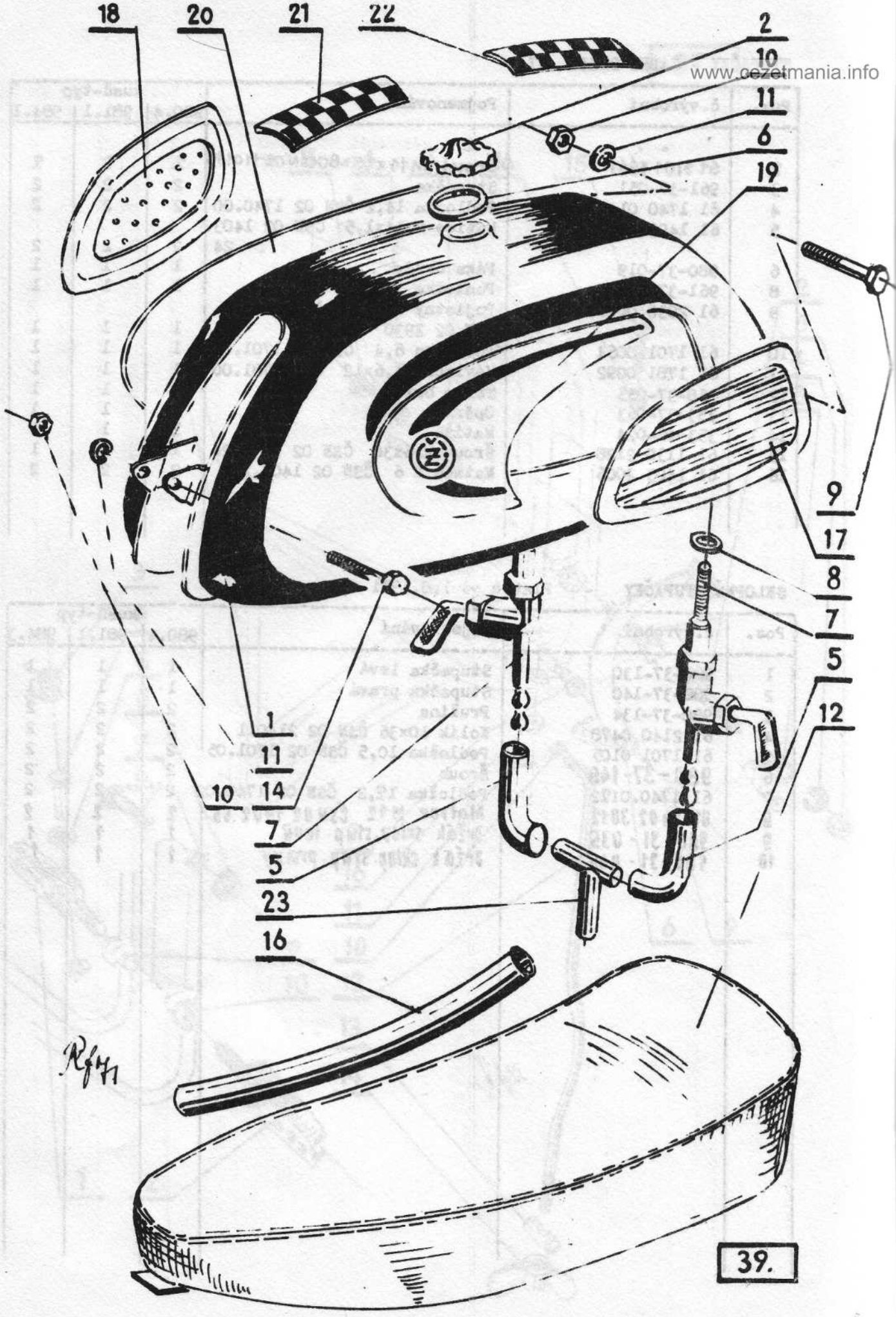

PALIVOVÁ NÁDRŽ - SEDLO 39

www.cezetmania.info

Pos.	č.výrobní	Pojmenování	kusů - 980.4	981.1	984.3 984.1
1a	980-39-250	Palivová nádrž bez nálepek	1	1	1
2	477-39-150	Uzávěr sest.	1	1	1
5	980-39-035	Hadička Ø 9,5 x 5,5	2	2	2
6	477-39-154	Těsnění	1	1	1
7	980-39-030	Výpustný kohout č.výr. 14 K 16/B	2	2	2
8	150-11-008	Těsnění	1	1	1
9	61 1101 2199	Šroub M 8x80 ČSN 02 1101.24	1	1	1
10	61 1401 2008	Matice M 8 ČSN 02 1401.24	2	2	2
11	61 1740 0082	Podložka 8,2 ČSN 02 1740.00	2	2	2
12	964-34-110	Sedlo	1	1	1
13	964-34-130	Sponka	20	20	20
14	61 1103 2195	Šroub M 8x60 ČSN 02 1103.24	1	1	1
15	61 1702 2084	Podložka 8,4 ČSN 02 1702.04	3	3	3
16	477-39-021	Hadička	1	1	1
17	477-39-033	Bočnice levá	1	1	1
18	477-39-032	Bočnice pravá	1	1	1
19	477-39-036	Nálepka levá	1	1	1
20	477-39-037	Nálepka pravá	1	1	1
21	980-39-267	Nálepka přední	1	1	1
22	980-39-268	Nálepka zadní	1	1	1
23	980-39-032	Spojka kohoutů	1	1	1
1	980-39-270	Palivová nádrž s nálepkami	1	1	1

www.cezetmania.info

41/I.

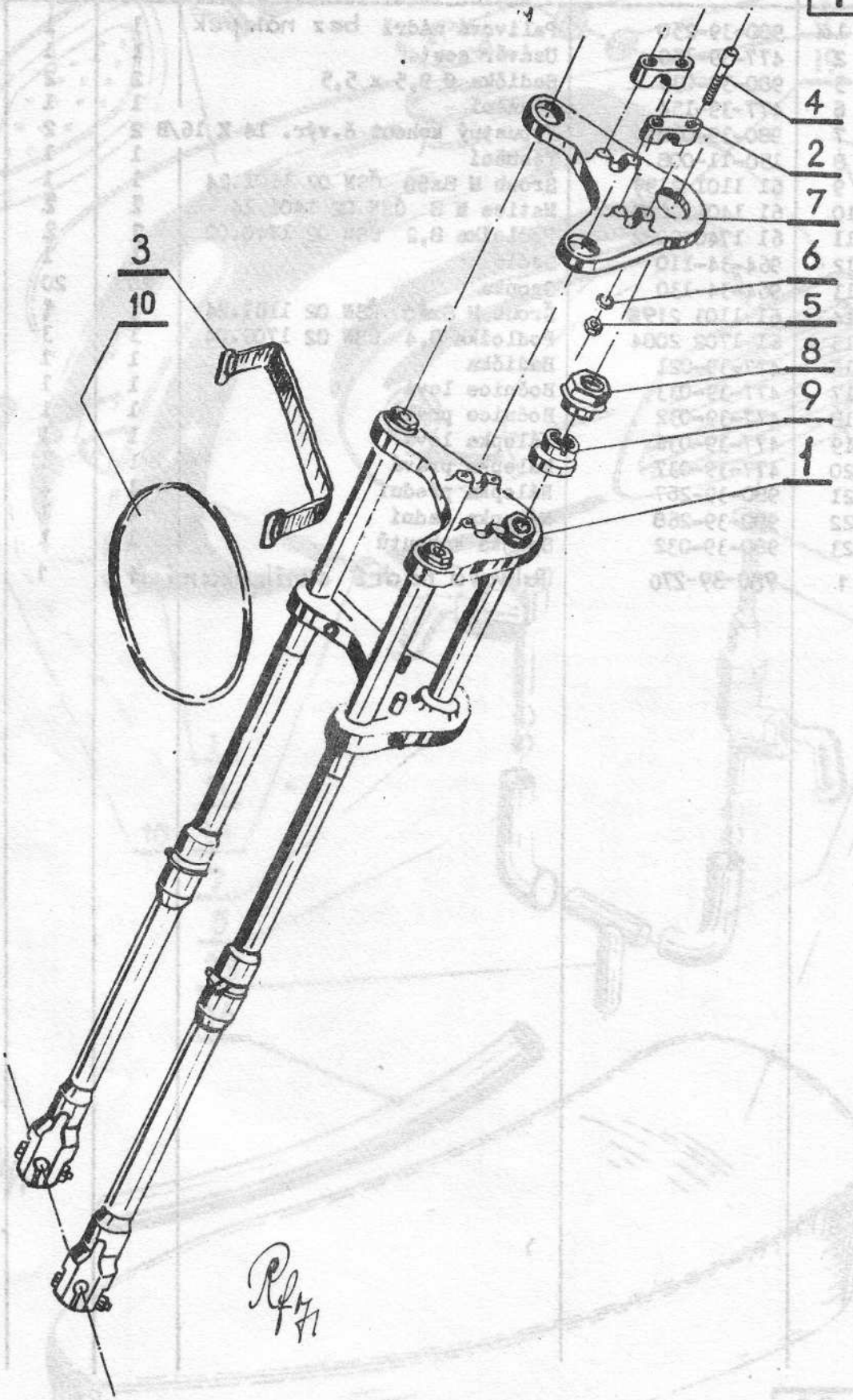

PŘEDNÍ VIDLICE 41/I -

www.cezetmania.info

Pos.	č.výrobní	Pojmenování	kusů - 980.4	981.1	984.3 984.1
1	980-41-200	Vidlice cplt.	1	1	1
2	967-41-210	Třmen	2	2	2
3	968-41-023	Upínací guma	1	1	1
4	61 1143 5193	Šroub M 8x60 ČSN 02 1143.52	4	4	4
5	61 1401 2008	Matice M 8 ČSN 02 1401.24	4	4	4
6	61 1744 1084	Podložka 8,4 ČSN 02 1744.02	4	4	4
7	967-41-105	Nosník horní	1	1	1
8	967-41-152	Matice řízení	1	1	1
9	967-41-151	Matice	1	1	1
10	968-41-030	Číselná tabulka přední	1	1	1

www.cezetmania.info

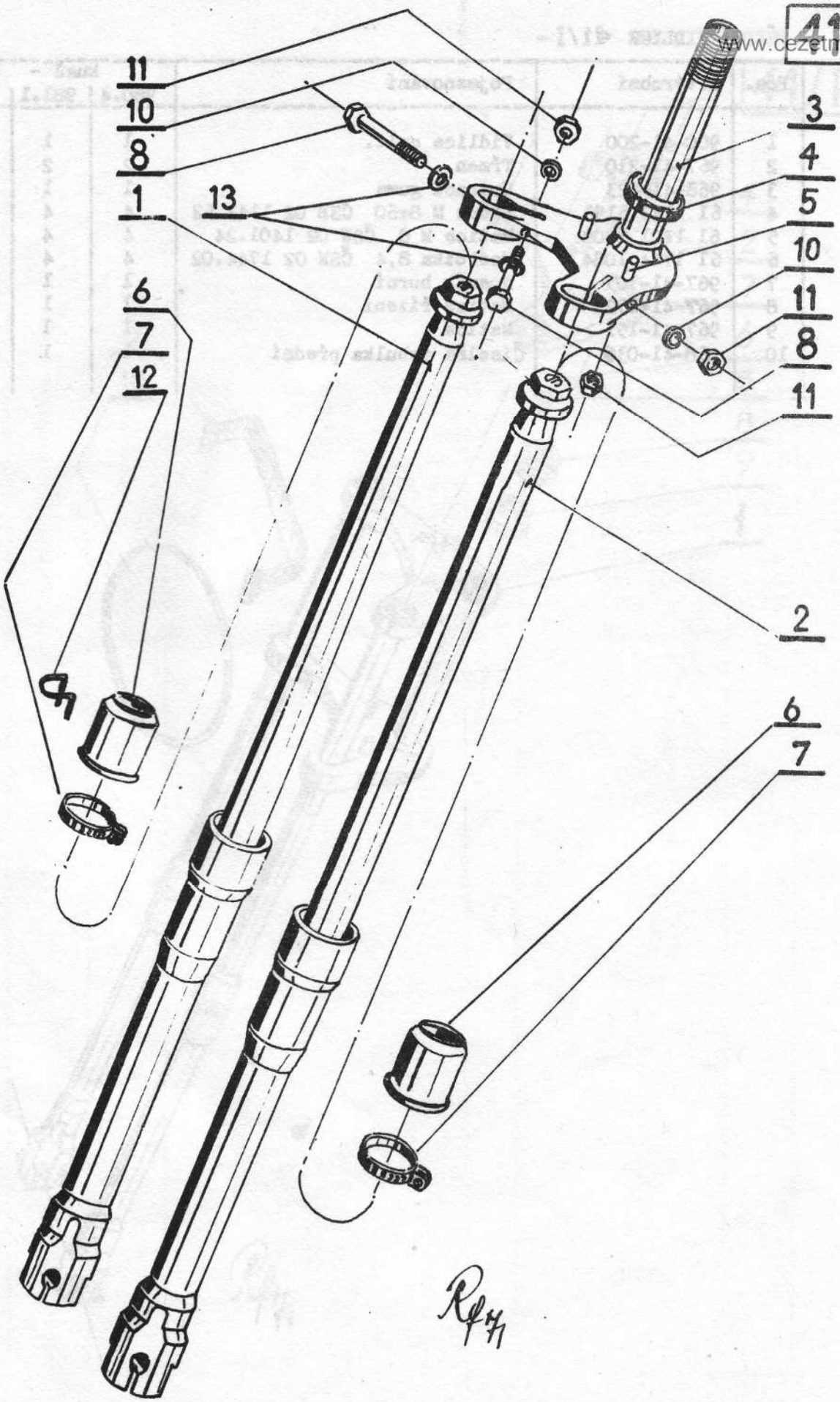

PŘEDNÍ VIDLICE II

www.cezetmania.info

Pos.	č.výrobní	Pojmenování	kusů - 980.4	981.1	984.3 984.1
1	968-41-160	Rameno př.vidlice	2	2	2
3	980-41-020	Nosník dolní úplný	1	1	1
4	150-41-003	Miska	2	2	2
5	982-41-014	Čep dorazu	2	2	2
6	968-41-102	Krycí manžeta	2	2	2
7	968-41-112	Hadicová spona	2	2	2
8	61 1101 6231	Šroub M 8x1x60 ČSN 02 1101.54	2	2	2
10	61 1740 0082	Podložka 8,2 ČSN 02 1740.00	2	2	2
11	61 1401 2008	Matice M 8x1 ČSN 02 1401.24	4	4	4
12	980-41-212	Příchyt	1	1	1

www.cezetmania.info

41/III.

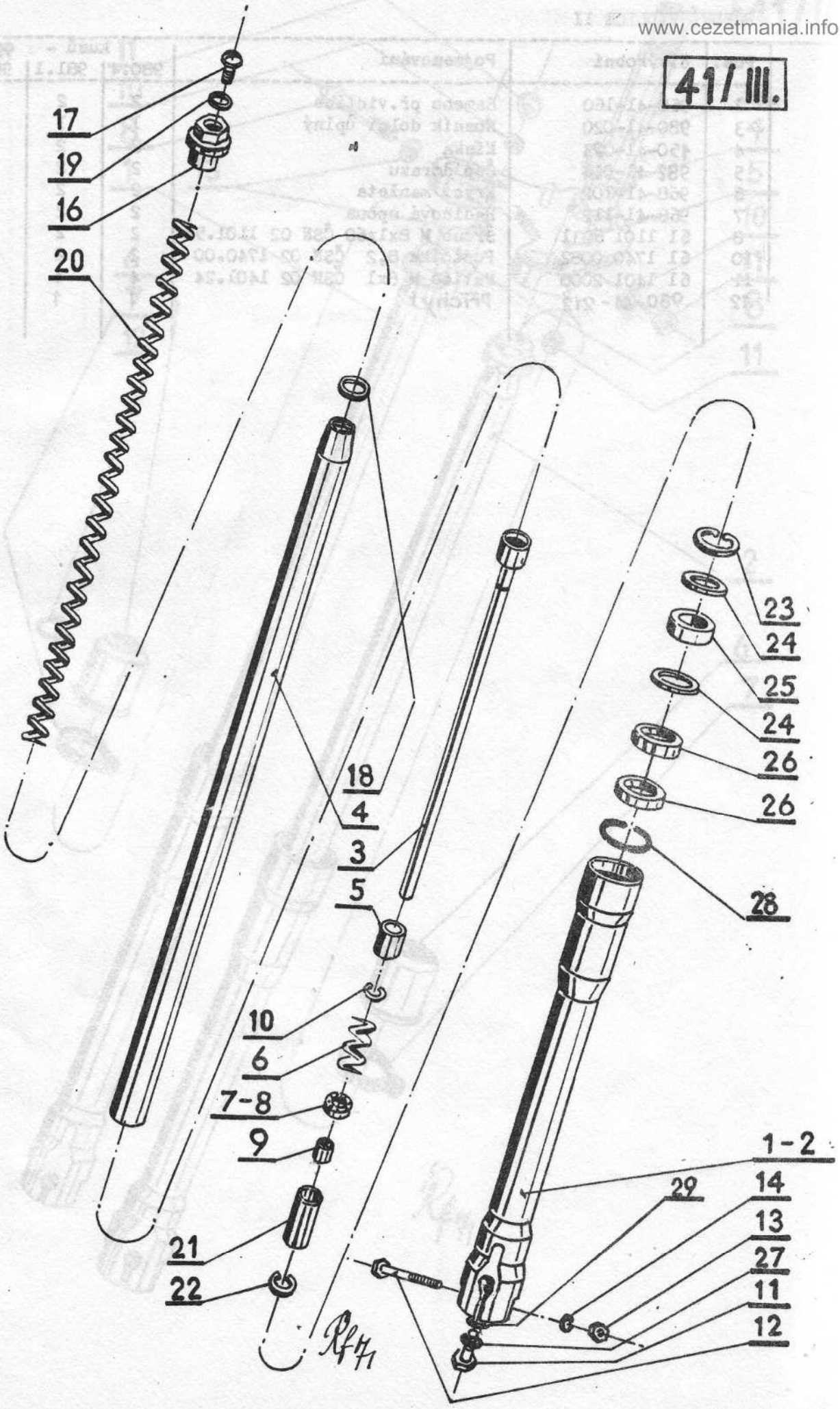

PŘEDNÍ VIDLICE III

www.cezetmania.info

Pos.	č.výrobní	Pojmenování	kusů - typ 984.3 980.4	981.1	984.1
1	968-41-110	Kluzák pravý slis.	1	1	1
2	968-41-210	Kluzák levý slis.	1	1	1
3	967-41-230 x	Těleso tlumiče svař.	1+1	1+1	1+1
4	967-41-120	Nosná trubka	1+1	1+1	1+1
5	967-41-131	Pouzdro	1+1	1+1	1+1
6	967-41-132	Pružina zpětného dorazu	1+1	1+1	1+1
7	967-41-135	Ventil	1+1	1+1	1+1
8	967-41-136	Podložka ventilu	1+1	1+1	1+1
9	967-41-137	Pouzdro	1+1	1+1	1+1
10	61 2930 0017	Pojistný kroužek 17 ČSN 02 2930	1+1	1+1	1+1
11	61 1143 6183	Šroub M 8x20 ČSN 02 1143.54	1+1	1+1	1+1
12	61 1101 6231	Šroub M 8x1x60 ČSN 02 1101.54	1+1	1+1	1+1
13	61 1401 6008	Matice M 8x1 ČSN 02 1401.24	1+1	1+1	1+1
14	61 1740 0082	Podložka 8,2 ČSN 02 1740.00	1+1	1+1	1+1
16	971-41-215	Matice	1+1	1+1	1+1
17	351-11-201	Zátka	1+1	1+1	1+1
18	353-31-028	Těsnění	1+1	1+1	1+1
19	150-11-008	Těsnění	1+1	1+1	1+1
20	967-41-123	Pružina	1+1	1+1	1+1
21	967-41-138	Pouzdro dorazu	1+1	1+1	1+1
22	967-41-139	Pojistka 30	1+1	1+1	1+1
23	61 2931 0047	Pojistka 47 ČSN 02 2931	1+1	1+1	1+1
24	968-41-121	Podložka	2+2	2+2	2+2
25	968-41-122	Těsnění plstěné	1+1	1+1	1+1
26	61 9401 0350	Gufero Ø 35x47x7 ČN 02 9401.0	2+2	2+2	2+2
27	967-41-140	Těsnění	1+1	1+1	1+1
28	61 2925 0040	Pojistný kroužek 40 ČSN 02 2925.	1+1	1+1	1+1
29	158-22-065	Podložka	1+1	1+1	1+1
30	980-41-230 xx	Těleso tlumiče sest.	1+1	1+1	1+1

x Platné do 1.10.72
xx Platné od 1.10.72

www.cezetmania.info

www.cezetmania.info

PŘEDNÍ BLATNÍK 43.

Pos.	č.výrobní	Pojmenování	kusů - typ 980.4	981.1	984.1
1	980-43-120	Přední blatník	1	1	1
5	61 1001 0186	Šroub M 8x28 ČSN 02 1101	2	2	2
6	61 1401 0008	Matice M 8 ČSN 02 1401.20	2	2	2
7	61 1740 0082	Podložka 8,2 ČSN 02 1740.00	2	2	2
8	980-43-121	Držák blatníku	1	1	1
9	980-43-122	Podložka	1	1	1
10	61 1103 2122	Šroub M 6x16 ČSN 02 1103.24	4	4	4
11	61 1701 2064	Podložka 6,4 ČSN 02 1701.14	4	4	4
12	61 1402 2006	Matice M 6 ČSN 02 1402.24	4	4	4

ŘÍDÍTKA 46.

Pos.	č.výrobní	Pojmenování	kusů - typ 980.4	981.1	984.3 984.1
1	964-46-1[illegible]	Řídítka svař.	1	1	1
2	956-46-0[illegible]0	Páčka pravá	1	1	1
3	956-46-[illegible]	Páčka levá	1	1	1
4	956-46-[illegible]	Bowden přední brzdy cplt.	1	1	1
5	353-3[illegible]-[illegible]	Opěrka	1	1	1
6	450-46-[illegible]11	Matice	1	1	1
7	61 1131 [illegible]093	Šroub M 5x18 ČSN 02 1131.28	4	4	4
8	61 1401 [illegible]005	Matice M 5 ČSN 02 1401.28	2	2	2
9	61 1740 [illegible]051	Podložka 5,1 ČSN 02 1740.00	2	2	2
10	971-46-100	Bowden spojky sestav.	1	1	1
13	980-46-040	Bowden plynu	1	1	1
14	980-46-100	Otočná rukojeť	1	1	1
15	980-46-120	Objímka rukojeti	1	1	1
17	980-46-111	Trubka rukojeti	1	1	1
19	353-46-866	Rukojeť pravá	1	1	1
20	450-46-165	Rukojeť levá	1	1	1
21	353-46-062	Pouzdro	2	2	2
11	155-49-006	Opěrka	1	1	1

www.cezetmania.info

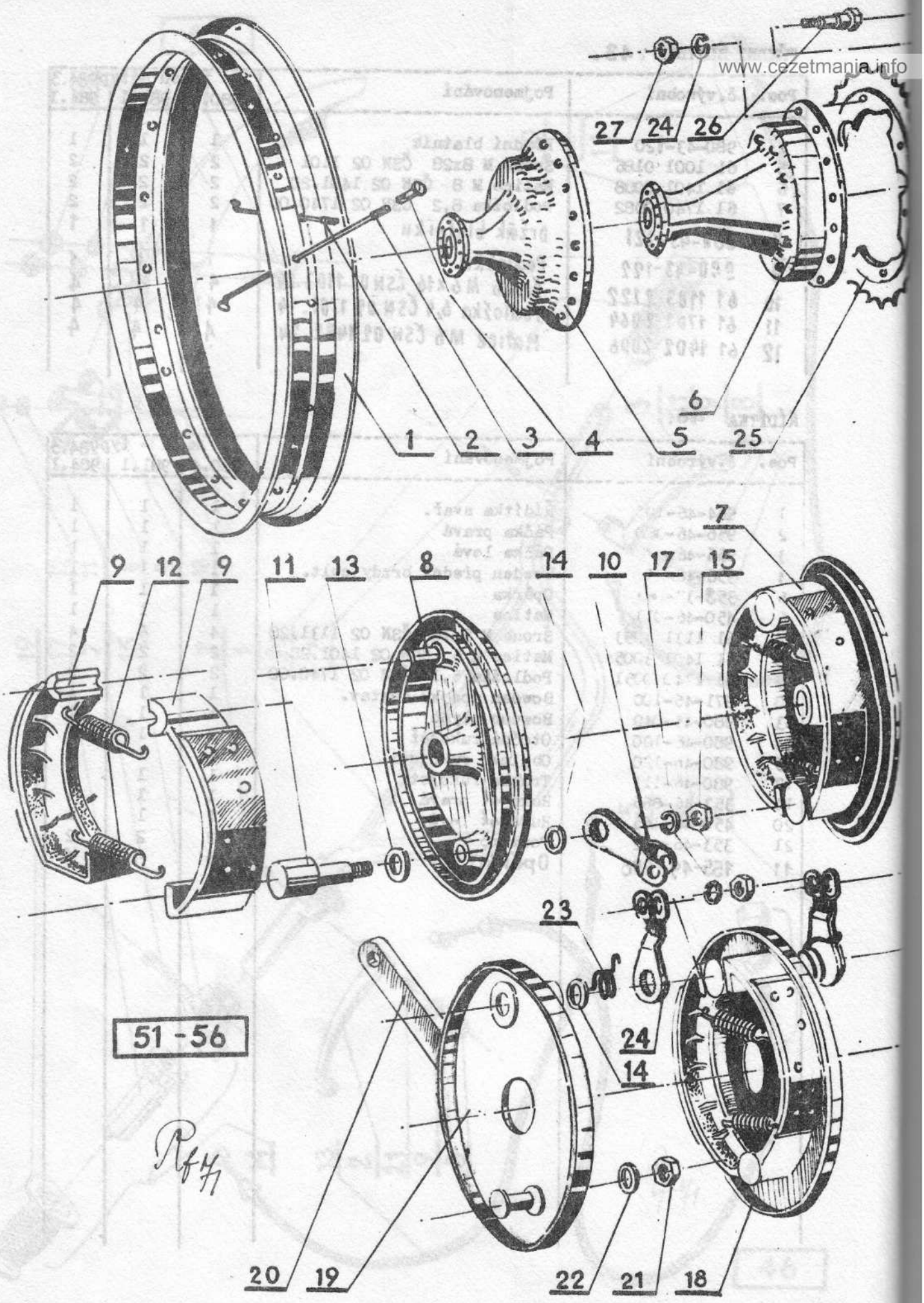

51 - 56

Rf 4

PŘEDNÍ A ZADNÍ KOLA 51-56

www.cezetmania.info

Pos.	č.výrobní	Pojmenování	kusů - 980.4	981.1	984.1
1	964-51-510	Ráfek 21"	1	1	1
	964-56-540	Ráfek 18"	1	1	1
2	964-51-542	Paprsek pravý (přední kolo M4x174,5)	18	18	18
	964-56-542	Paprsek pravý (zadní kolo M4 x 147)	18	18	18
3	964-51-541	Paprsek levý (přední kolo M4 x 240,5)	18	18	18
	964-56-541	Paprsek levý (zadní kolo M4 x 199)	18	18	18
4	961-56-123	Matice M4	36+36	36+36	36+36
5	964-51-505	Náboj kola (přední kolo)	1	1	1
6	980-56-630	Náboj kola (zadní kolo)	1	1	1
7	980-51-010	Víko s čelistmi	1	1	1
8	980-51-050	Víko (přední brzdy)	1	1	1
9	967-56-660	Čelist úplná	2+2	2+2	2+2
10	353-56-206	Páčka přední	1	1	1
11	959-56-216	Klíč	1+1	1+1	1+1
12	961-56-415	Pružina	2+2	2+2	2+2
13	150-51-068	Příložka	1+1	1+1	1+1
14	353-51-204	Těsnění	1+1	1+1	1+1
15	61 1401 2008	Matice M 8x1 ČSN 02 1401.24	1+1	1+1	1+1
17	61 1744 2084	Podložka 8,4 ČSN 02 1744.04	1+1	1+1	1+1
18	980-56-030	Víko s čelistmi zadní	1	1	1
19	980-56-200	Víko brzdy zadní	1	1	1
20	980-56-120	Táhlo reakce	1	1	1
21	61 1401 2210	Matice M 10x1 ČSN 02 1401.24	1	1	1
22	61 1740 0102	Podložka 10,2 ČSN 02 1740.00	1	1	1
23	968-56-252	Pero klíče brzdy	1	1	1
24	980-56-635	Páčka zadní brzdy	1	1	1
25	980-56-523	Převodník 62 z	1	-	1
	980-56-528	Převodník 52 z	-	1	-
26	980-56-521	Šroub	6	6	6
27	61 1402 6108	Matice M 8x1 ČSN 02 1402.54	6	6	6
28	61 1740 0082	Podložka 8,2 ČSN L2 1740.00	6	6	6

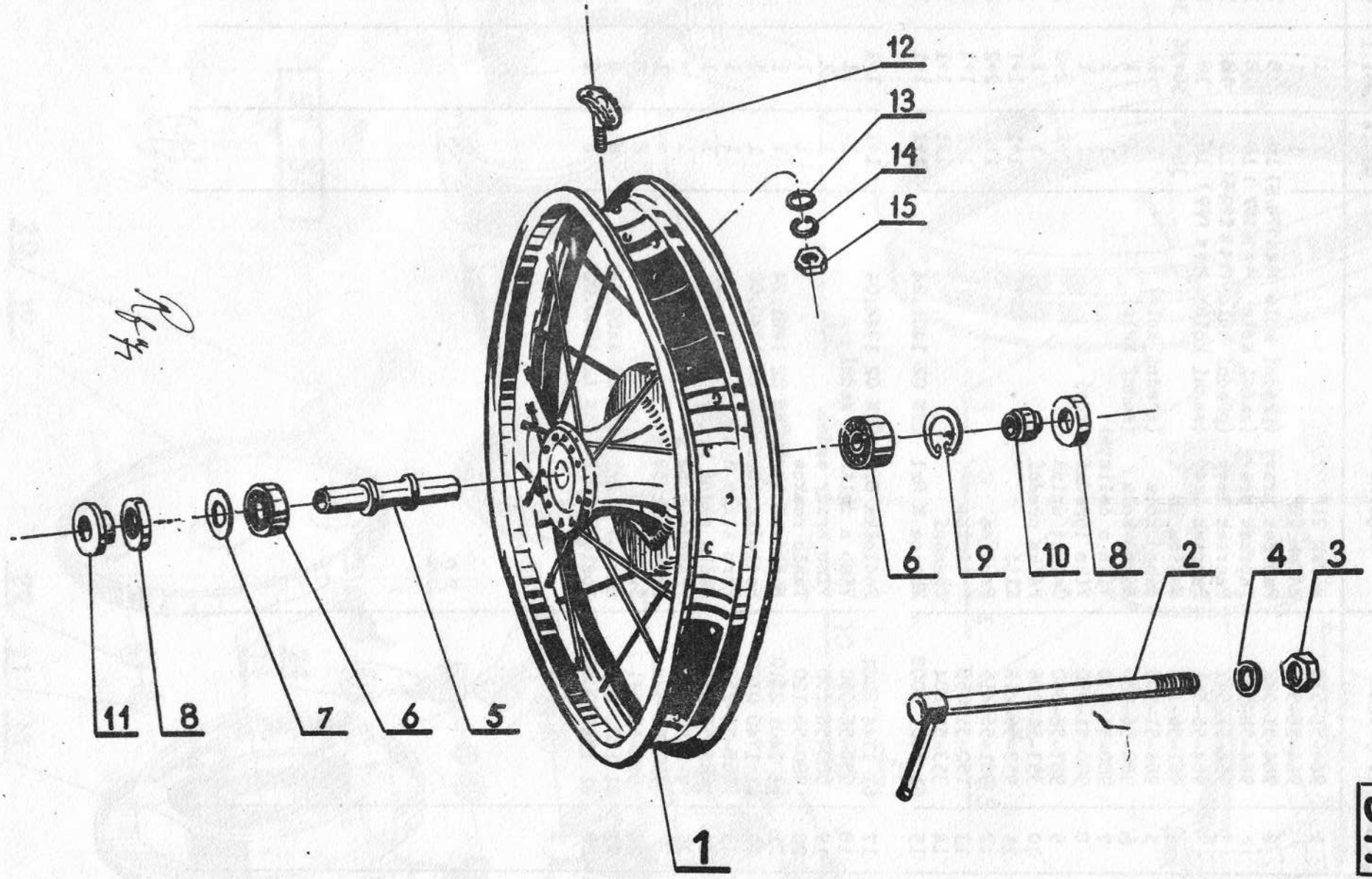

51.

www.cezetmania.info

PŘEDNÍ KOLO - 51

www.cezmotorka.info

Pos.	č.výrobní	Pojmenování	980.4	981.1	984.1
	980-51-020	Přední kolo pro ND	1	1	1
1	967-51-030	Náboj s ráfkem	1	1	1
2	964-51-513	Osa předního kola	1	1	1
3	959-51-032	Matice	1	1	1
4	61 1701 2013	Podložka 13 ČSN 02 1701.04	1	1	1
5	964-51-515	Rozpěrka	1	1	1
6	60 0063 0200	Ložisko 6302 ČSN 02 4637	2	2	2
7	964-51-523	Distanční kroužek	1	1	1
8	61 9401 0252	Těsnění 25x42x7 ÚN 02 9401.0	2	2	2
9	61 2931 0042	Pojistný kroužek 42 ČSN 02 2931	1	1	1
10	980-51-011	Vložka	1	1	1
11	980-51-025	Víčko	1	1	1
12	967-51-170	Držák pneumatiky	1	1	1
13	61 1702 1084	Podložka 8,4 ČSN 02 1702.02	1	1	1
14	61 1740 2082	Podložka 8,2 ČSN 02 1740.04	1	1	1
15	61 1401 2008	Matice M 8 ČSN 02 1401.24	1	1	1

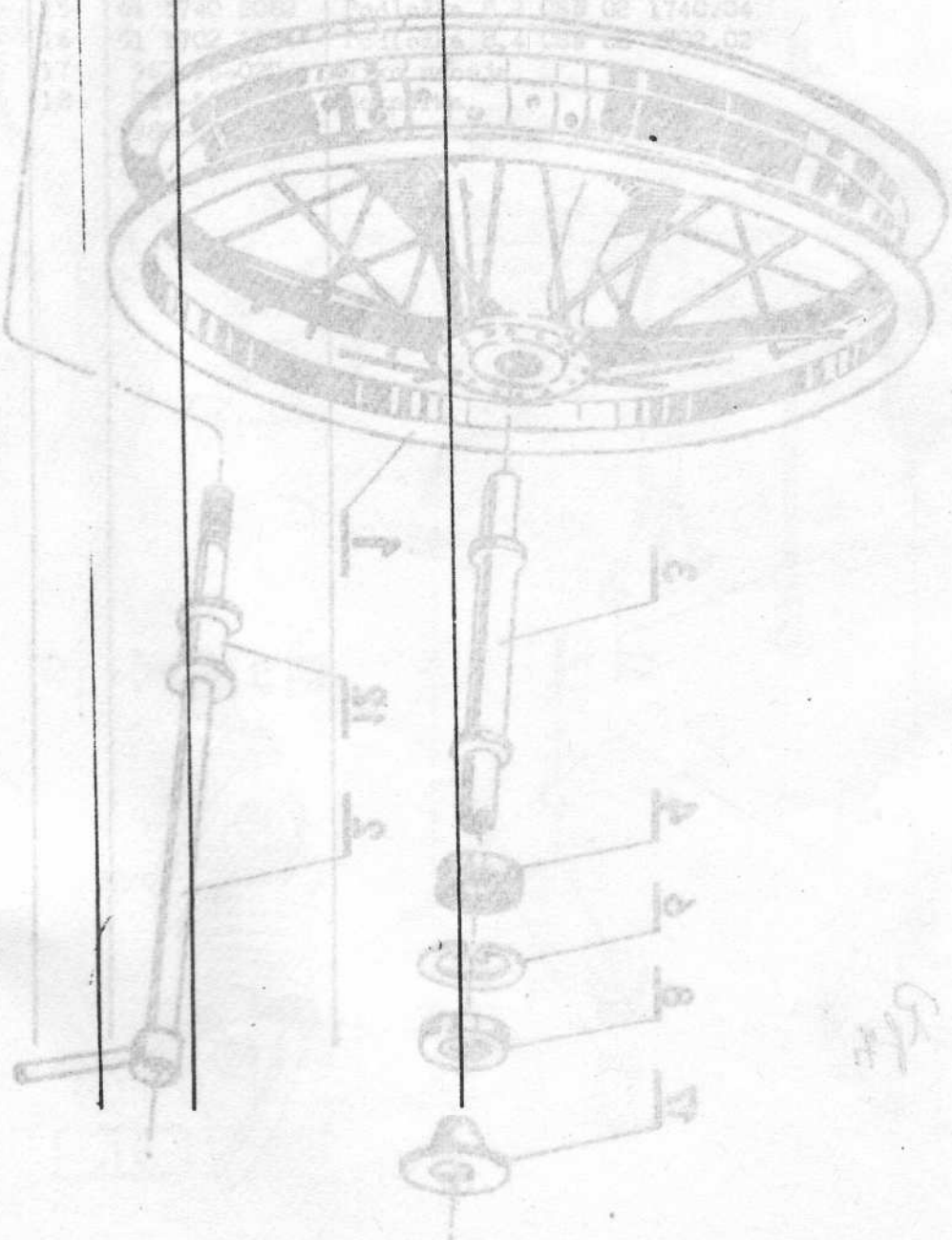

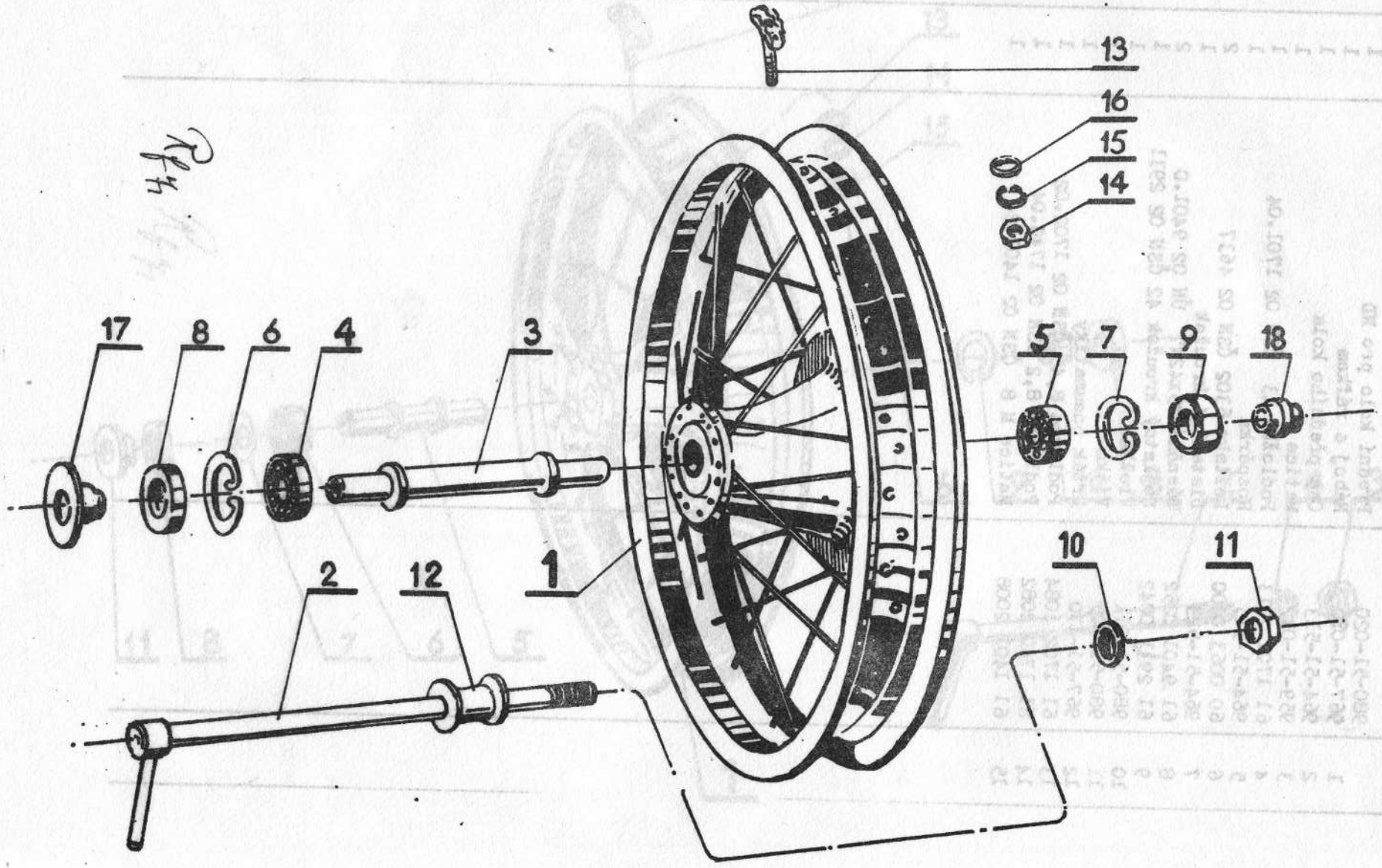

Rf4

56.

www.cezetmania.info

ZADNÍ KOLO - 56

www.cezetmania.info

Pos.	Označení	Pojmenování	Typ - kusů 980.4	981.1	984.3 984.1
	980-56-070	Zadní kolo pro ND s převodníkem	1	-	1
	969-56-070	Zadní kolo pro ND s převodníkem	-	1	-
1	980-56-640	Náboj s ráfkem	1	1	1
2	967-56-050	Zadní osa	1	1	1
3	964-56-522	Rozpěrná trubka	1	1	1
4	60 00 6204 00	Ložisko 6204 ČSN 02 4636	1	1	1
5	60 0032 0500	Ložisko 3205 ČSN 02 4665 - C 3	1	1	1
6	61 2931 0047	Pojistný kroužek 47 ČSN 02 2931	1	1	1
7	61 2931 0052	Pojistný kroužek 52 ČSN 02 2931	1	1	1
8	61 9401 0350	Těsnění 47 x 35 x 7 ÚN 02 9401.0	1	1	1
9	61 9401 0400	Těsnění 52 x 40 x 7 ÚN 02 9401.0	1	1	1
10	980-56-518	Podložka	2	2	2
11	61 1403 6116	Matice 16 x 1,5 ČSN 02 1403.54	1	1	1
12	964-56-512	Rozpěrka	1	1	1
13	967-56-170	Držák pneu	1	1	1
14	61 1401 2008	Matice M 8 ČSN 02 1401.24	1	1	1
15	61 1740 2082	Podložka 8,2 ČSN 02 1740.04	1	1	1
16	61 1702 1084	Podložka 8,4 ČSN 02 1702.02	1	1	1
17	967-56-020	Víko náboje	1	1	1
18	967-56-022	Rozpěrka	1	1	1
	980-56-050	Zadní kolo bez převodníku	1	1	1

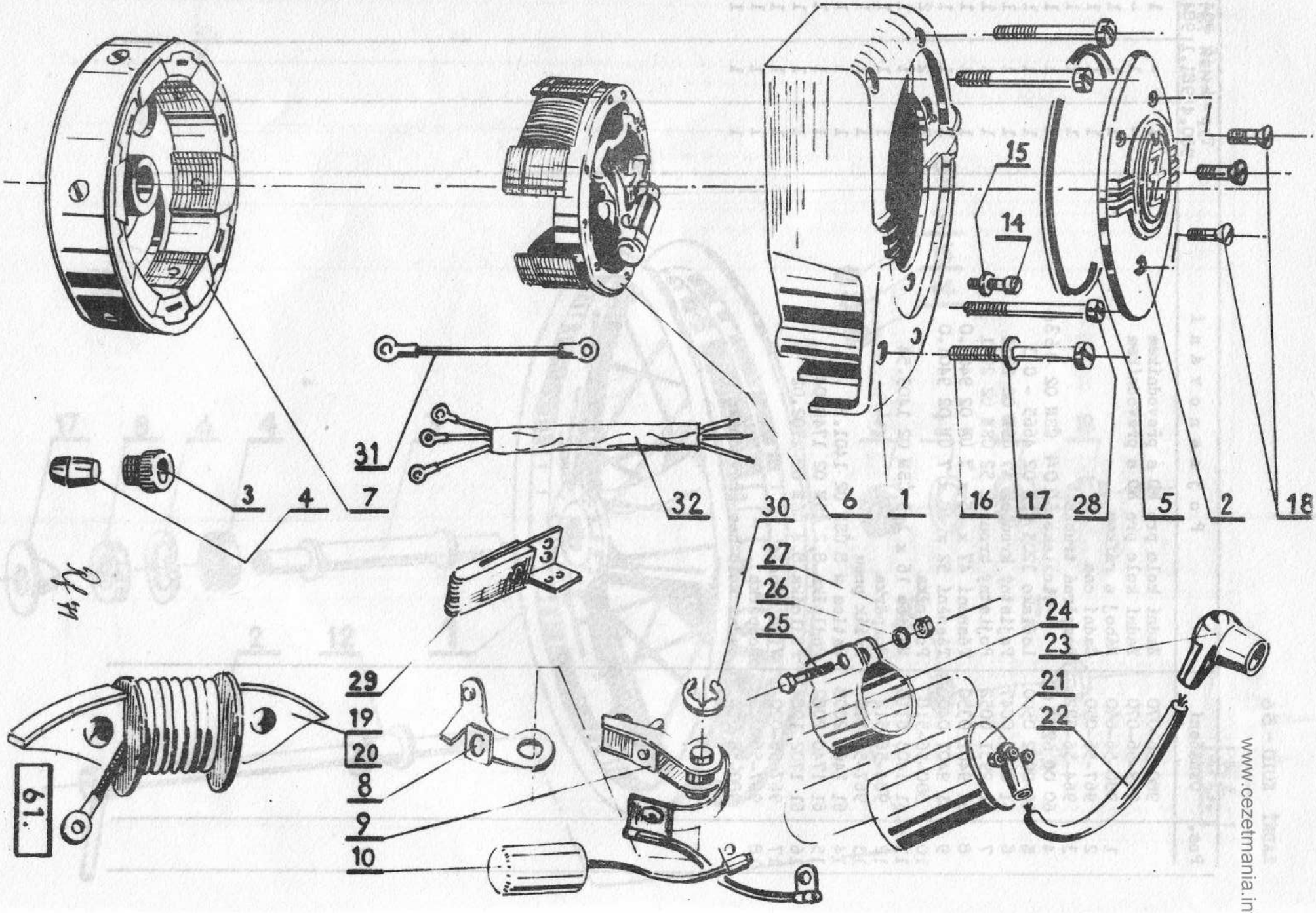

www.cezetmania.info

MAGNETICKÉ ZAPALOVÁNÍ 61.

www.cezetmania.info

Pos.	č.výrobní	Pojmenování	kusů - 980.4	981.1	984.3 984.1
1	980-11-722	víko pravé	1	1	1
2	980-11-643	víko magnetu	1	1	1
3	968-11-015	vývod kabelů	1	1	1
4	980-11-040	těsnící guma	1	1	1
5	61 9281 1050	kroužek 90x3 ČSN 02 9281.1	1	1	1
6	980-61-100	kotevní deska úplná	1	1	1
7	980-61-110	setrvačník	1	1	1
8	971-61-110	držák kontaktu	1	1	1
9	980-61-140	přerušovací raménko	1	1	1
10	980-61-150	kondensátor	1	1	1
14	61 1131 2092	šroub M 5x16 ČSN 02 1131.24	3	3	3
15	61 1701 0053	podložka 5,3 ČSN 02 1701.04	3	3	3
16	61 1131 2134	šroub M 6x50 ČSN 02 1131.24	2	2	2
17	61 1740 0061	podložka 6,1 ČSN 02 1740.00	4	4	4
18	61 1155 2089	šroub M 5x12 ČSN 02 1155.24	3	3	3
19	980-61-120	budící cívka	1	1	1
20	970-61-130	světelná cívka	2	2	2
21	980-66-010	zapalovací cívka PAL 02 9210.30	2	2	2
22	971-61-211	kabel ke svíčce	2	2	2
23	355-66-232	koncovka	2	2	2
24	450-66-011	třmen	2	2	2
25	61 1103 2122	šroub M 6x16 ČSN 02 1103.24	4	4	4
26	61 1740 0061	podložka 6,1 ČSN 02 1740.00	4	4	4
27	61 1401 2006	matice M 6 ČSN 02 1401.24	4	4	4
28	61 1131 2137	šroub M 6x55 ČSN 02 1131.22	2	2	2
29	980-61-130	mazací plsť	1	1	1
30	612929 0003	pojistný kroužek 3,2 ČSN 02 2929.02	1	1	1
31	980-60-070	kabel spojovací	1	1	1
32	980-60-120	kabel magdynama	1	1	1

NÁŘADÍ (běžné) jen na zvláštní objednávku 980-71-050

www.cezetmania.info

Pos.	č.výrobní	Pojmenování	kusů - 980.1	981.1	984.3 984.1
	450-71-011	Klíč 32	1	1	1
	63 6061 0006	Klíč 19-22 ČSN 23 0610	1	1	1
	63 6061 0004	Klíč 13/17 ČSN 23 0610	1	1	1
	63 6061 0003	Klíč 11/12 ČSN 23 0610	1	1	1
	63 6061 0016	Klíč 9/10 ČSN 23 0610	1	1	1
	63 6065 1008	Trub. klíč 17 ČSN 23 0651	1	1	1
	63 6065 1006	Trub. klíč 13 ČSN 23 0651	1	1	1
	355-71-040	Klíč 5,5/7	1	1	1
	353-71-016	Rukojeť	1	1	1
	353-71-011	Šroubovák 3 mm	1	1	1
	355-71-030	Šroubovák dvoj.	1	1	1
	63 6038 0003	Kleště komb. 180 ČSN 23 0380	1	1	1
	353-71-015	Obal na nářadí	1	1	1
	353-71-018	Utěrka	1	1	1

NÁŘADÍ (speciální) jen na zvláštní objednávku 980-71-060

www.cezetmania.info

Pos.	č.výrobní	Pojmenování	kusů - typ 980.4	981.1	984.3 984.1
	980-71-010	Stahovák úplný	1	1	1
	980-71-022	Klíč matice spojky	1	1	1
	980-71-027	Stahovák spojkového koše	1	1	1
	63 6071 0006	Klíč 6 ČSN 23 0710.1	1	1	1
	968-71-032	Klíč na matice paprsků	1	1	1
	980-71-035	Pomocná lamela	1	1	1
	980-71-040	Stahovák na kliku	1	1	1
	971-71-012	Klíč hlavy	1	1	1